Содержание:

Монтаж вентиляционных систем

Узел 1.1 – 1.8 Монтаж венткоробов к перекрытию

Узел 1.9 – 1.12 Монтаж венткоробов к стене

Узел 1.13 – 1.14 Монтаж круглых воздуховодов к перекрытию

Узел 1.15 – 1.17 Монтаж круглых воздуховодов к стене

Узел 1.18 Монтаж венткоробов к полу

Узел 1.19 – 1.20 Монтаж венткоробов к профнастилу

Узел 1.21 – 1.22 Монтаж круглых воздуховодов к профнастилу

Узел 1.23 Монтаж венткоробов к металлоконструкциям

Монтаж трубопроводов

Узел 2.1 – 2.12 Монтаж трубопроводов к перекрытию

Узел 2.13 – 2.22 Монтаж трубопроводов к стене

Узел 2.23 – 2.25 Монтаж трубопроводов к полу

Узел 2.26 – 2.32 Монтаж трубопроводов металлоконструкциям

Узел 2.33 – 2.36 Подвижное крепление трубопроводов

Узел 2.39 – 2.40 Неподвижное крепление трубопроводов

Монтаж коммуникаций

Узел 3.1 – 3.2 Монтаж коммуникаций в ж/б лотках

Крепление венткоробов к перекрытию

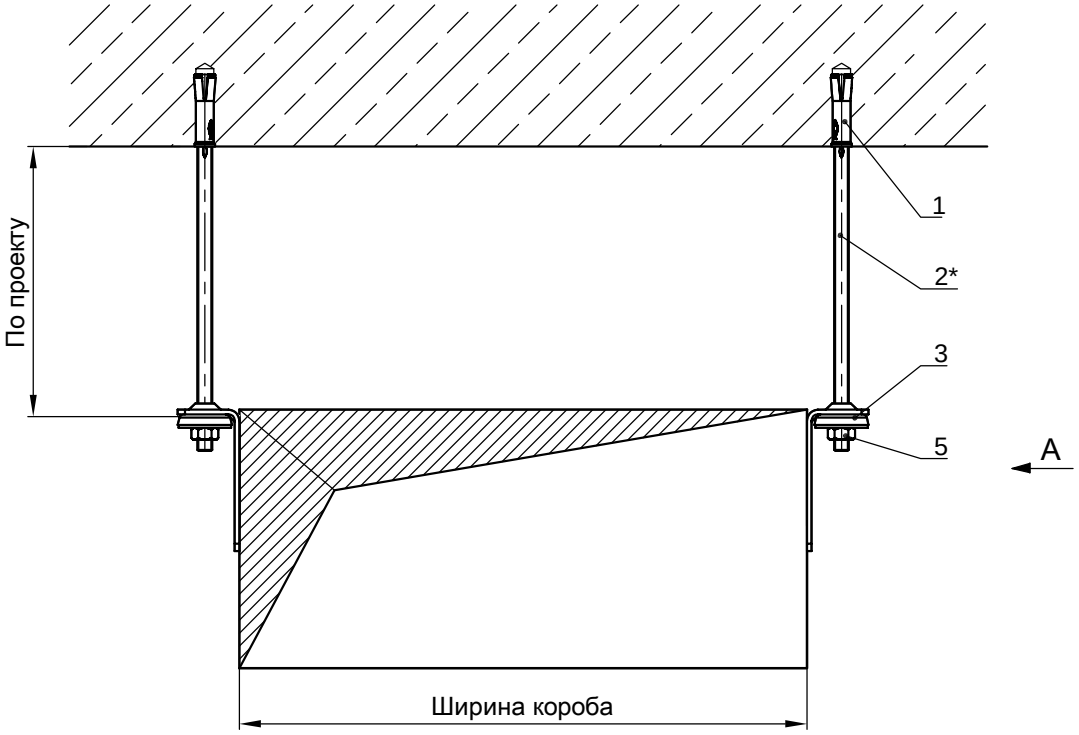

A (2:1)

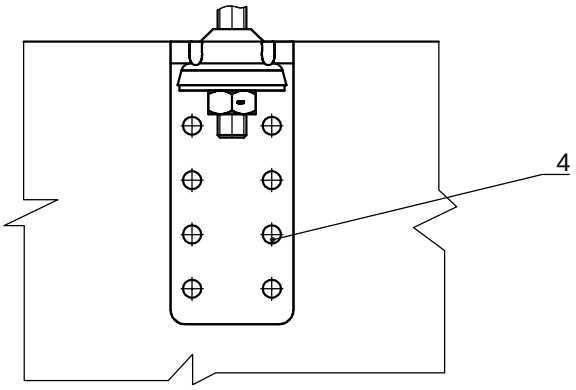

Поз.	Артикул	Наименование	Кол-во, шт
1	48323	Забивной анкер fischer EA II M8x40	2
2*		Шпилька fischer G8	2
3	24671	Держатель воздуховодов fischer LKH	2
4		Саморез 4.8x25	16
5	79734	Гайка шестигранная fischer MU M8	2

*Подбор типоразмеров деталей осуществляется по технической документации fischer.
Несущая способность элементов узла проверяется по технической документации fischer.
Необходимо учитывать требования действующих СНиПов.

fischer innovative solutions
ООО "Фишер Крепежные Системы Рус"
125195 Россия, Москва, Ленинградское ш., 47 стр. 2. Тел./факс +7-495-223-61-62
E-mail: info@fischerfixing.ru www.fischerfixing.ru

Узел 1.1

Подпись	Дата:	Лист	Листов	Стадия:

Крепление венткоробов к перекрытию

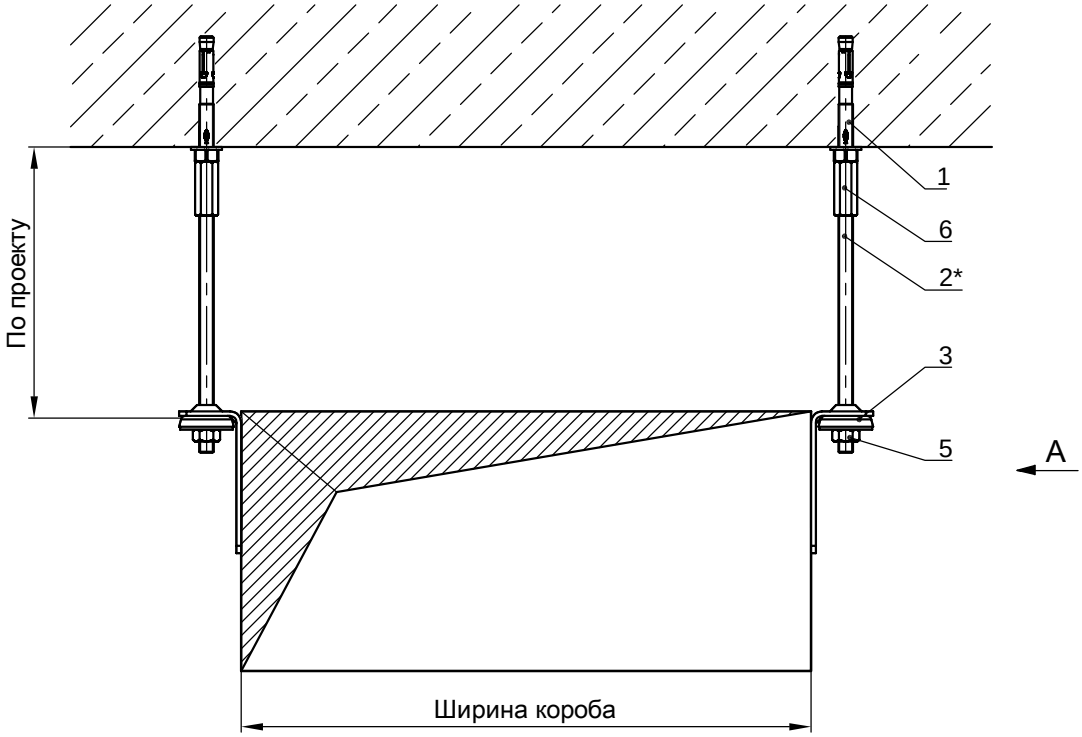

A (2:1)

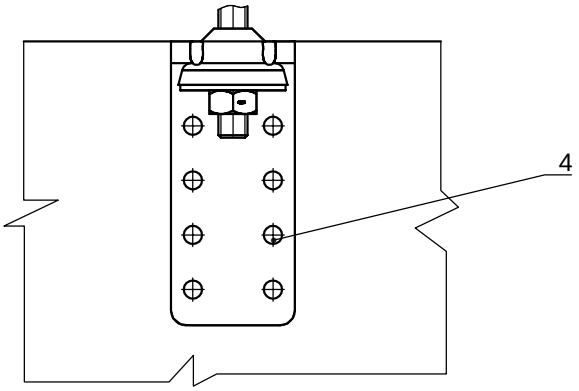

Поз.	Артикул	Наименование	Кол-во, шт
1	94871	Анкерный болт fischer FAZ II 8/10	2
2*		Шпилька fischer G8	2
3	24671	Держатель воздуховодов fischer LKH	2
4		Саморез 4.8x25	16
5	79734	Гайка шестигранная fischer MU M8	2
6	79690	Муфта соединительная fischer VM M8	2

*Подбор типоразмеров деталей осуществляется по технической документации fischer.
Несущая способность элементов узла проверяется по технической документации fischer.
Необходимо учитывать требования действующих СНиПов.

fischer innovative solutions
ООО "Фишер Крепежные Системы Рус"
125195 Россия, Москва, Ленинградское ш., 47 стр. 2. Тел./факс +7-495-223-61-62
E-mail: info@fischerfixing.ru www.fischerfixing.ru

Узел 1.2

Подпись	Дата:	Лист	Листов	Стадия:

Крепление венткоробов к перекрытию

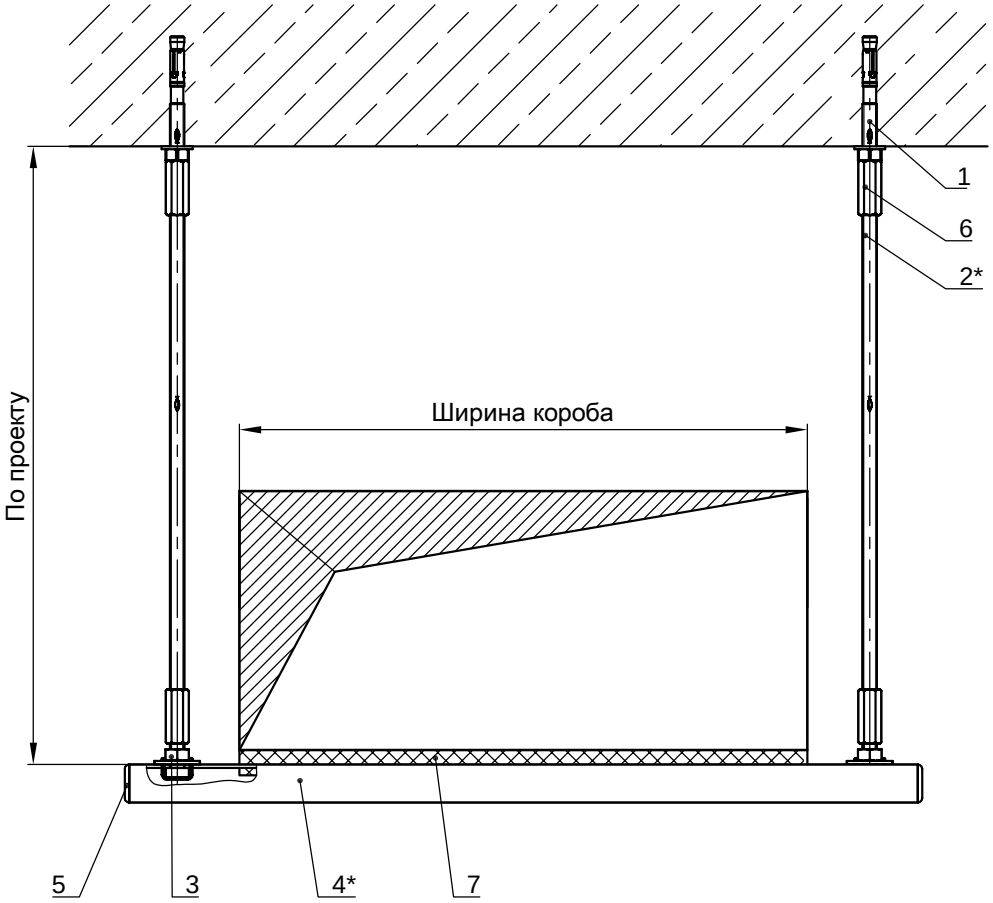

Поз.	Артикул	Наименование	Кол-во, шт
1	94871	Анкерный болт fischer FAZ II 8/10	2
2*		Шпилька fischer G8	2
3	79621	Болт fischer FHS Clix S 8x30	2
4*		Траверса монтажная fischer FUS 21/2.0	1
5	77357	Заглушка для траверсы FEC 21 B	2
6	79690	Муфта соединительная fischer VM M8	4
7	550806	Резиновая прокладка шумоизоляционная fischer EMS 41	1

*Подбор типоразмеров деталей осуществляется по технической документации fischer.
Несущая способность элементов узла проверяется по технической документации fischer.
Необходимо учитывать требования действующих СНиПов.

fischer innovative solutions
ООО "Фишер Крепежные Системы Рус"
125195 Россия, Москва, Ленинградское ш., 47 стр. 2. Тел./факс +7-495-223-61-62
E-mail: info@fischerfixing.ru www.fischerfixing.ru

Узел 1.3

Подпись	Дата:	Лист	Листов	Стадия:

Крепление венткоробов к перекрытию

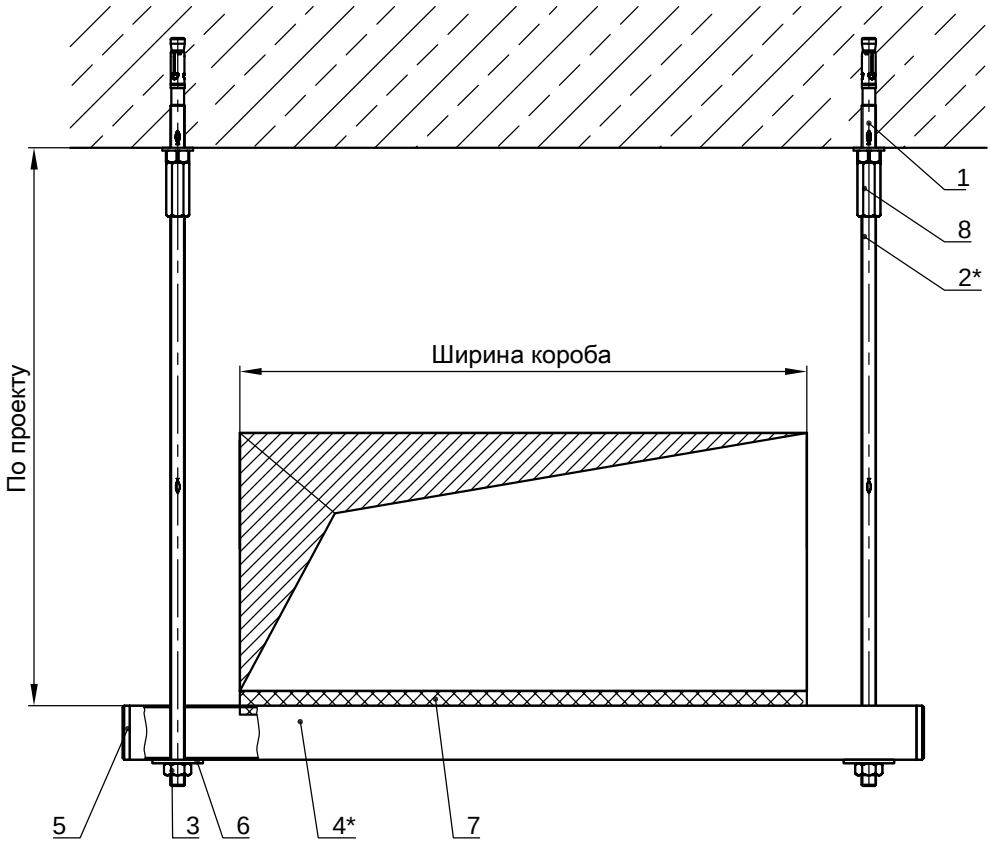

Поз.	Артикул	Наименование	Кол-во, шт
1	94871	Анкерный болт fischer FAZ II 8/10	2
2*		Шпилька fischer G8	2
3	79734	Гайка шестигранная fischer MU M8	2
4*		Траверса монтажная fischer FLS 30/1.0	1
5	538747	Заглушка для траверсы AK 30	2
6	79725	Шайба U 8x28	2
7	550806	Резиновая прокладка шумоизоляционная fischer EMS 31	1
8	79690	Муфта соединительная fischer VM M8	2

*Подбор типоразмеров деталей осуществляется по технической документации fischer.
Несущая способность элементов узла проверяется по технической документации fischer.
Необходимо учитывать требования действующих СНиПов.

fischer
innovative solutions
ООО "Фишер Крепежные Системы Рус"
125195 Россия, Москва, Ленинградское ш., 47 стр. 2. Тел./факс +7-495-223-61-62
E-mail: info@fischerfixing.ru www.fischerfixing.ru

Узел 1.4

Подпись	Дата:	Лист	Листов	Стадия:

Крепление венткоробов к перекрытию

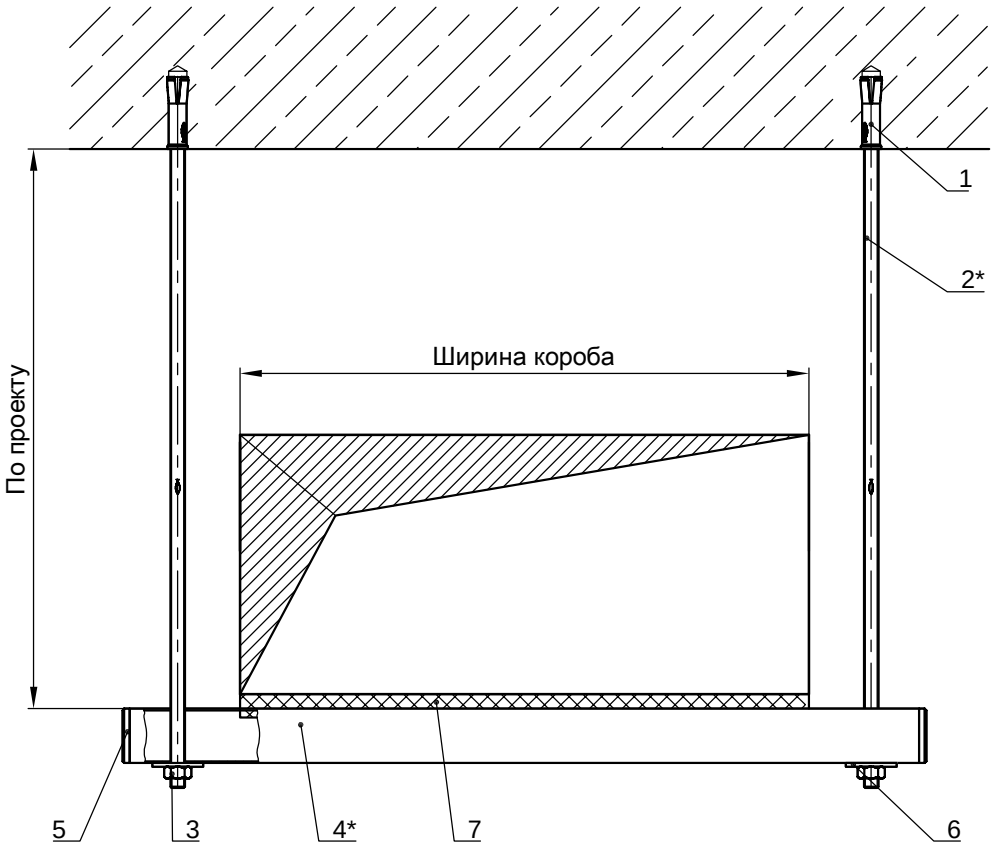

Поз.	Артикул	Наименование	Кол-во, шт
1	48323	Забивной анкер fischer EA II M8x40	2
2*		Шпилька fischer G8	2
3	79734	Гайка шестигранная fischer MU M8	2
4*		Траверса монтажная fischer FLS 30/1.0	1
5	538747	Заглушка для траверсы AK 30	2
6	79725	Шайба U 8x28	2
7	550806	Резиновая прокладка шумоизоляционная fischer EMS 31	1

*Подбор типоразмеров деталей осуществляется по технической документации fischer.
Несущая способность элементов узла проверяется по технической документации fischer.
Необходимо учитывать требования действующих СНиПов.

fischer innovative solutions
ООО "Фишер Крепежные Системы Рус"
125195 Россия, Москва, Ленинградское ш., 47 стр. 2. Тел./факс +7-495-223-61-62
E-mail: info@fischerfixing.ru www.fischerfixing.ru

Узел 1.5

Подпись	Дата:	Лист	Листов	Стадия:

Крепление венткоробов к перекрытию

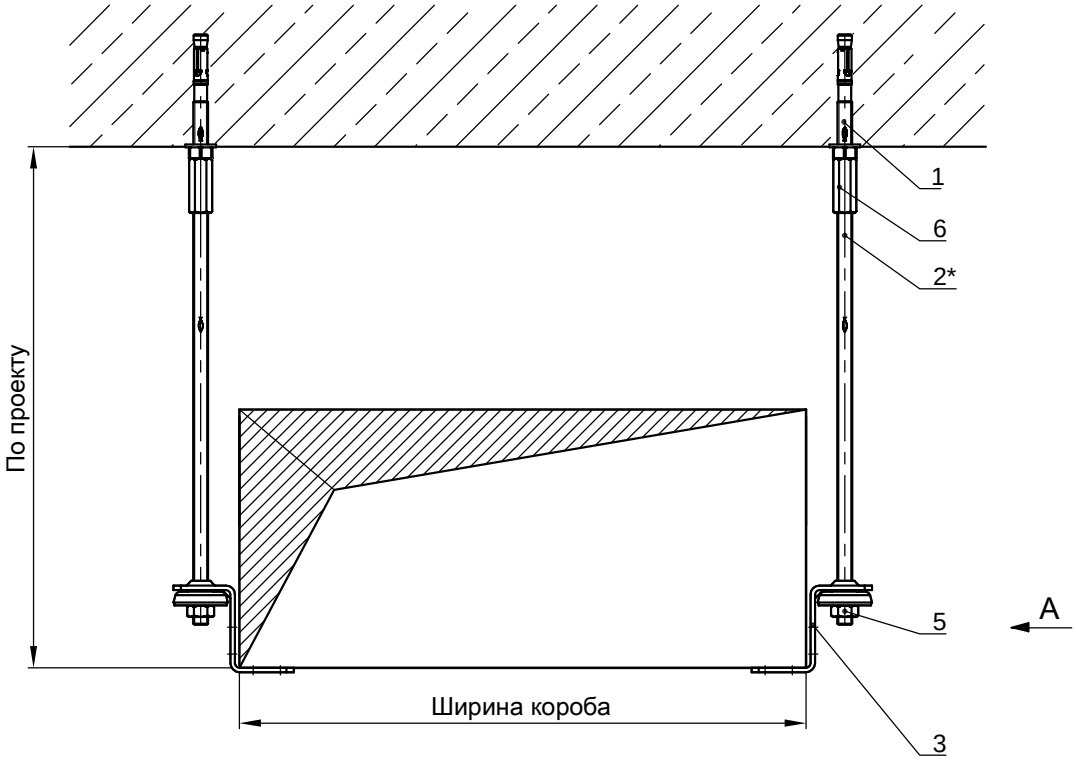

A (2:1)

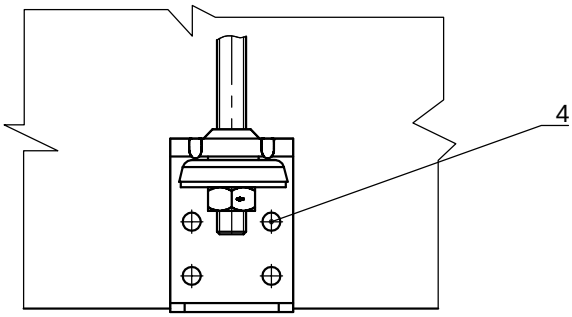

Поз.	Артикул	Наименование	Кол-во, шт
1	94871	Анкерный болт fischer FAZ II 8/10	2
2*		Шпилька fischer G8	2
3	24674	Держатель воздуховодов fischer ZKH	2
4		Саморез 4.8x25	16
5	79734	Гайка шестигранная fischer MU M8	2
6	79690	Муфта соединительная fischer VM M8	2

*Подбор типоразмеров деталей осуществляется по технической документации fischer.
Несущая способность элементов узла проверяется по технической документации fischer.
Необходимо учитывать требования действующих СНиПов.

fischer innovative solutions
ООО "Фишер Крепежные Системы Рус"
125195 Россия, Москва, Ленинградское ш., 47 стр. 2. Тел./факс +7-495-223-61-62
E-mail: info@fischerfixing.ru www.fischerfixing.ru

Узел 1.6

Подпись	Дата:	Лист	Листов	Стадия:

Крепление венткоробов к перекрытию

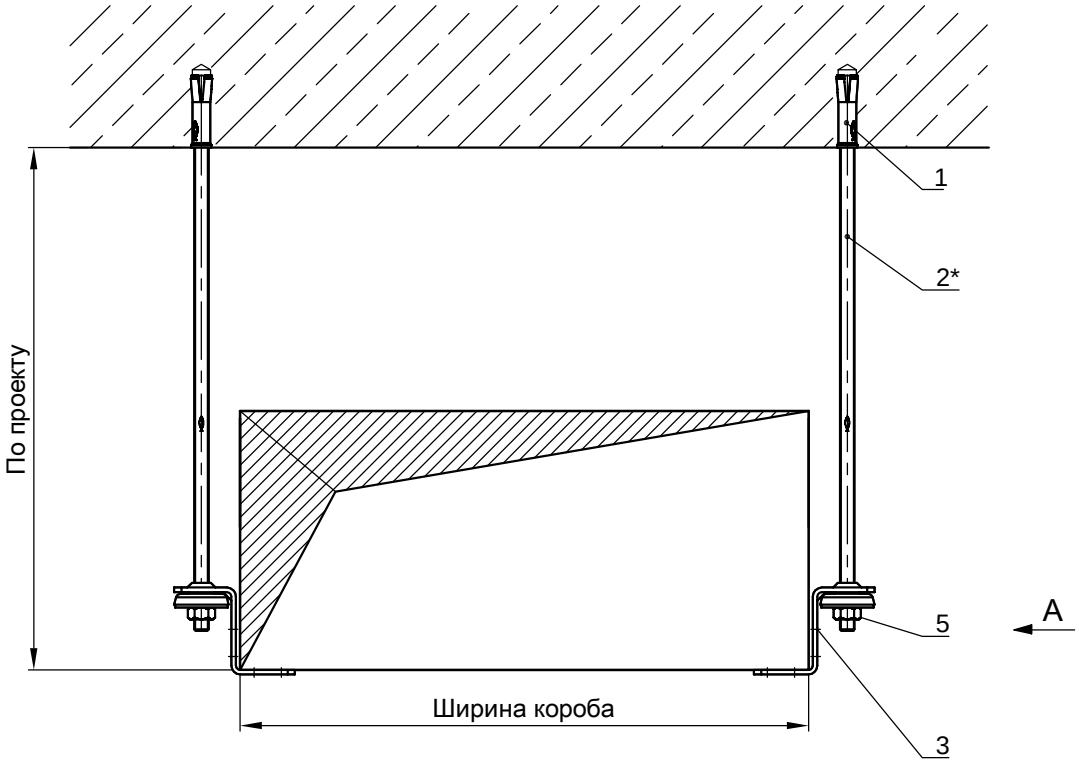

A (2:1)

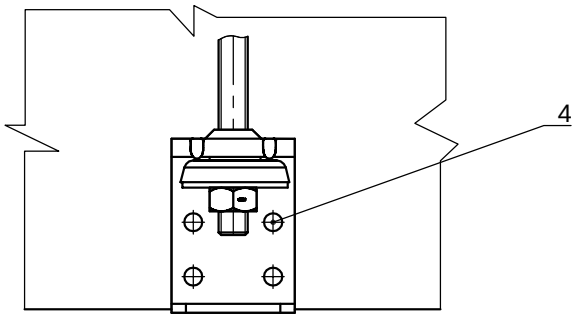

Поз.	Артикул	Наименование	Кол-во, шт
1	48323	Забивной анкер fischer EA II M8x40	2
2*		Шпилька fischer G8	2
3	24674	Держатель воздуховодов fischer ZKH	2
4		Саморез 4.8x25	16
5	79734	Гайка шестигранная fischer MU M8	2

*Подбор типоразмеров деталей осуществляется по технической документации fischer.
Несущая способность элементов узла проверяется по технической документации fischer.
Необходимо учитывать требования действующих СНиПов.

fischer innovative solutions
ООО "Фишер Крепежные Системы Рус"
125195 Россия, Москва, Ленинградское ш., 47 стр. 2. Тел./факс +7-495-223-61-62
E-mail: info@fischerfixing.ru www.fischerfixing.ru

Узел 1.7

Подпись	Дата:	Лист	Листов	Стадия:

Крепление венткоробов к перекрытию

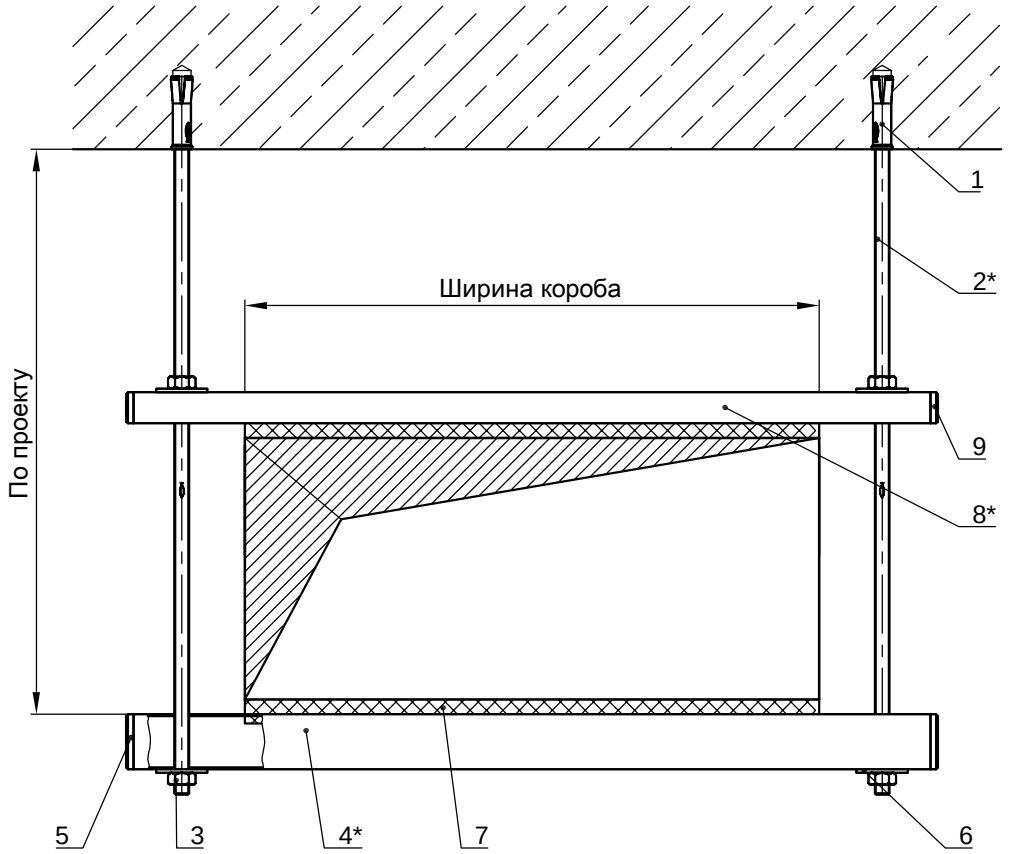

Поз.	Артикул	Наименование	Кол-во, шт
1	48323	Забивной анкер fischer EA II M8x40	2
2*		Шпилька fischer G8	2
3	79734	Гайка шестигранная fischer MU M8	4
4*		Траверса монтажная fischer FLS 30/1.0	1
5	538747	Заглушка для траверсы AK 30	2
6	79725	Шайба U 8x28	4
7	550806	Резиновая прокладка шумоизоляционная fischer EMS 31	2
8*		Траверса монтажная fischer FLS 17/1.0	1
9	538746	Заглушка для траверсы AK 17	2

*Подбор типоразмеров деталей осуществляется по технической документации fischer.
Несущая способность элементов узла проверяется по технической документации fischer.
Необходимо учитывать требования действующих СНиПов.

fischer innovative solutions
ООО "Фишер Крепежные Системы Рус"
125195 Россия, Москва, Ленинградское ш., 47 стр. 2. Тел./факс +7-495-223-61-62
E-mail: info@fischerfixing.ru www.fischerfixing.ru

Узел 1.8

Подпись	Дата:	Лист	Листов	Стадия:

Крепление воздуховода к стене

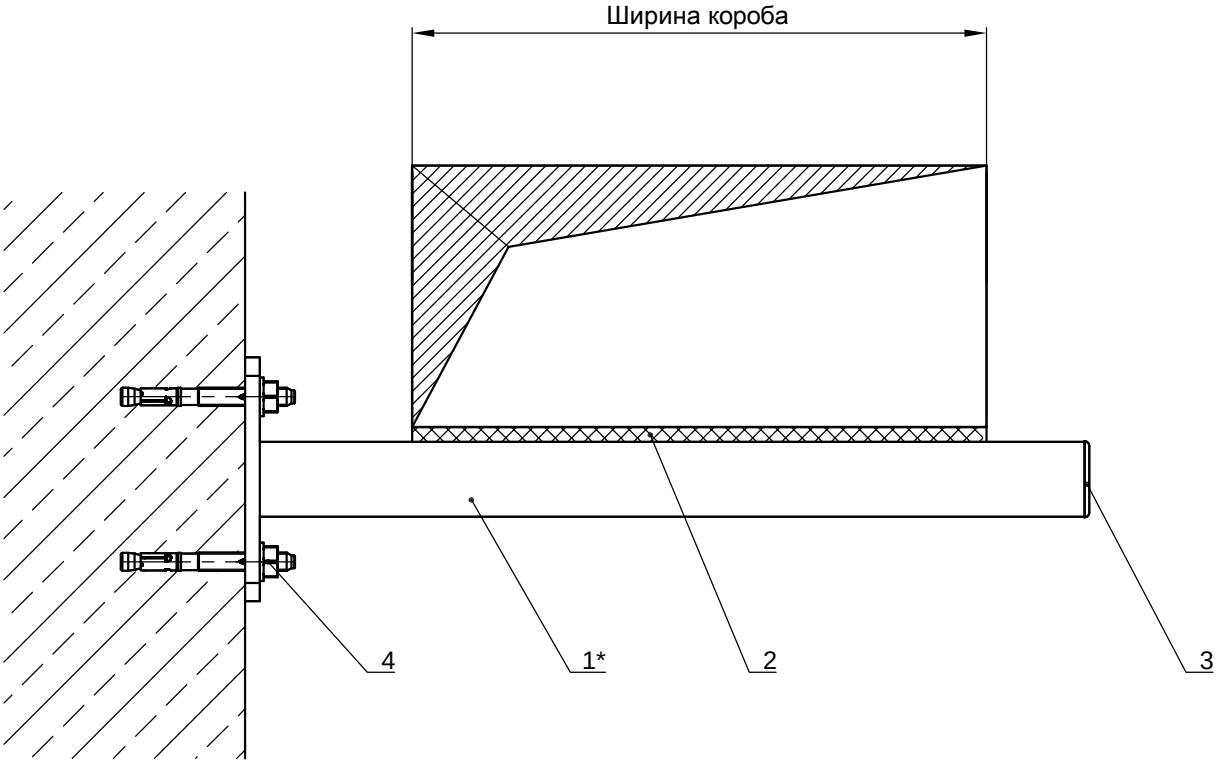

Поз.	Артикул	Наименование	Кол-во, шт
1*		Консоль fischer FCA	1
2	550806	Резиновая прокладка шумоизоляционная fischer EMS 41	1
3	77355	Заглушка для траверсы FEC 41 B	1
4	94981	Анкерный болт fischer FAZ II 10/10	2

*Подбор типоразмеров деталей осуществляется по технической документации fischer.
Несущая способность элементов узла проверяется по технической документации fischer.
Необходимо учитывать требования действующих СНиПов.

fischer innovative solutions

ООО "Фишер Крепежные Системы Рус"
125195 Россия, Москва, Ленинградское ш., 47 стр. 2. Тел./факс +7-495-223-61-62
E-mail: info@fischerfixing.ru www.fischerfixing.ru

Узел 1.9

Подпись	Дата:	Лист	Листов	Стадия:

Крепление воздуховода к стене

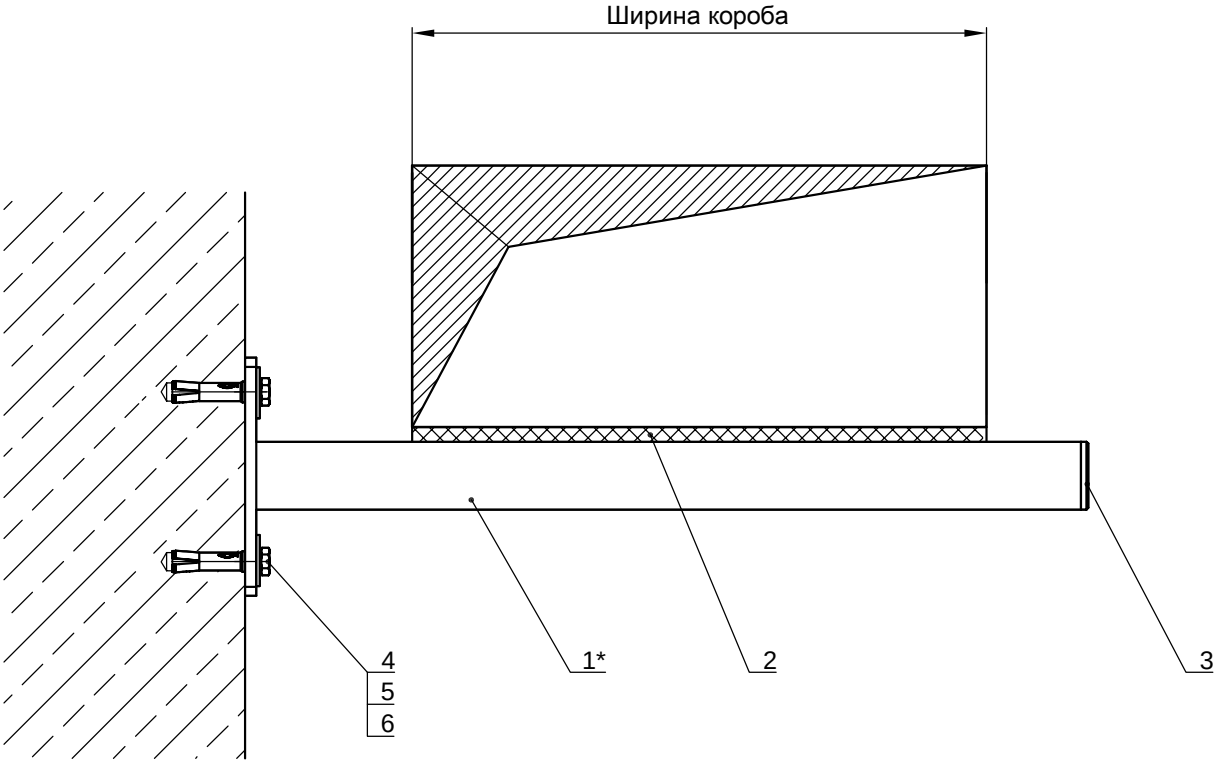

Поз.	Артикул	Наименование	Кол-во, шт
1*		Консоль fischer ALK 37	1
2	538752	Резиновая прокладка шумоизоляционная fischer EMS 31	1
3	538748	Заглушка для траверсы AK 37	1
4	48323	Забивной анкер fischer EA II M8x40	2
5	79725	Шайба U 8x28	2
6	79713	Болт SKS 8x30	2

*Подбор типоразмеров деталей осуществляется по технической документации fischer.
Несущая способность элементов узла проверяется по технической документации fischer.
Необходимо учитывать требования действующих СНиПов.

fischer innovative solutions
ООО "Фишер Крепежные Системы Рус"
125195 Россия, Москва, Ленинградское ш., 47 стр. 2. Тел./факс +7-495-223-61-62
E-mail: info@fischerfixing.ru www.fischerfixing.ru

Узел 1.10

Подпись	Дата:	Лист	Листов	Стадия:

Крепление воздуховода к стене

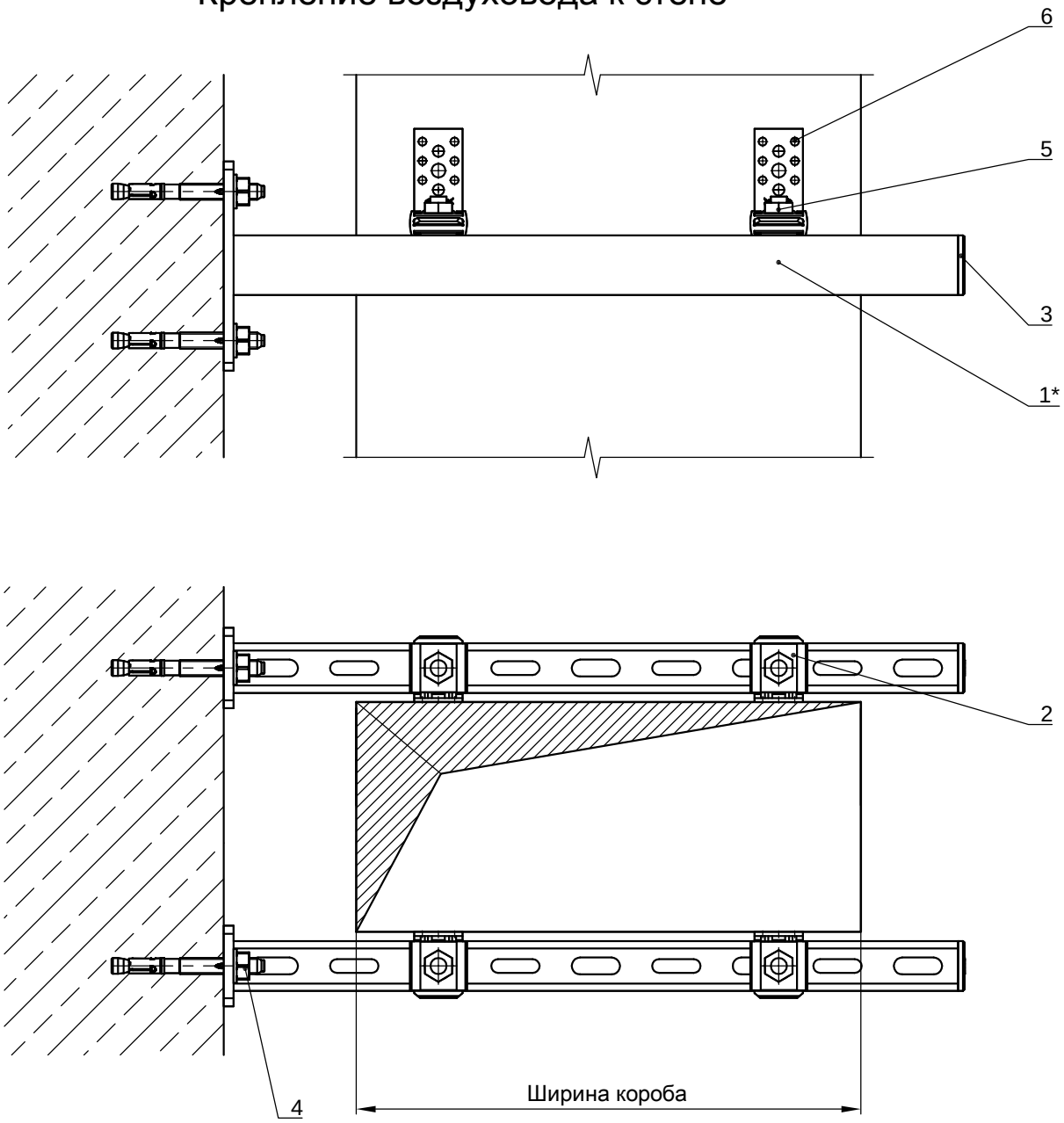

Поз.	Артикул	Наименование	Кол-во, шт
1*		Консоль fischer ALK 37	2
2	516537	Держатель воздуховода LKHN	4
3	538748	Заглушка для траверсы AK 37	2
4	94981	Анкерный болт fischer FAZ II 10/10	4
5	538658	Болт FHS Clix 10x30	4
6		Саморез 4.8x25	24

*Подбор типоразмеров деталей осуществляется по технической документации fischer.
Несущая способность элементов узла проверяется по технической документации fischer.
Необходимо учитывать требования действующих СНиПов.

fischer innovative solutions

ООО "Фишер Крепежные Системы Рус"
125195 Россия, Москва, Ленинградское ш., 47 стр. 2. Тел./факс +7-495-223-61-62
E-mail: info@fischerfixing.ru www.fischerfixing.ru

Узел 1.11

Подпись	Дата:	Лист	Листов	Стадия:

Крепление воздуховода к стене

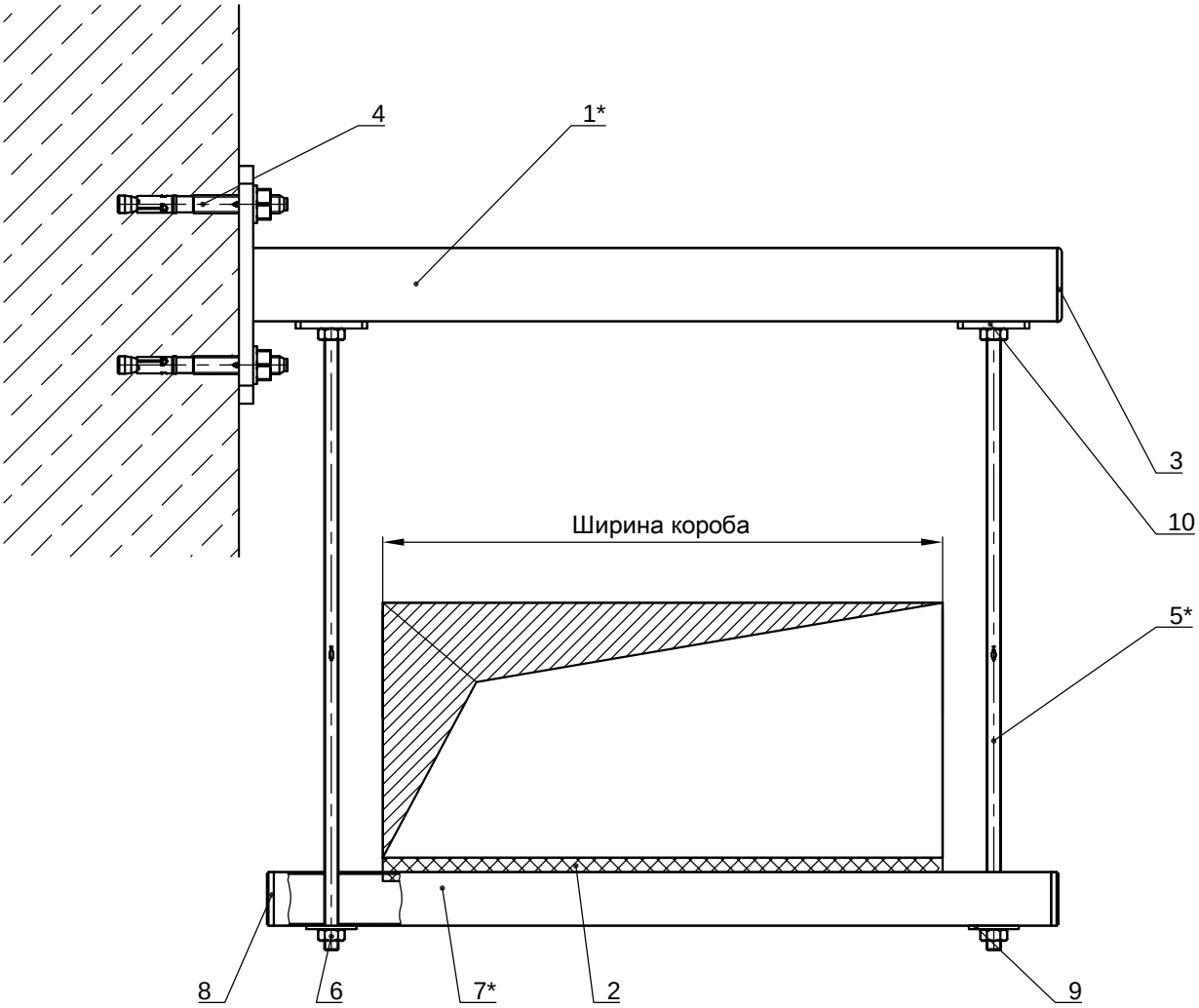

Поз.	Артикул	Наименование	Кол-во, шт
1*		Консоль fischer FCA	1
2	550806	Резиновая прокладка шумоизоляционная fischer EMS 31	1
3	77355	Заглушка для траверсы FEC 41 B	1
4	94981	Анкерный болт fischer FAZ II 10/10	2
5*		Шпилька fischer G8	2
6	79734	Гайка шестигранная fischer MU M8	4
7*		Траверса монтажная fischer FLS 30/1.0	1
8	538747	Заглушка для траверсы AK 30	2
9	79725	Шайба U 8x28	2
10	504345	Гайка FCN Clix M 8	2

*Подбор типоразмеров деталей осуществляется по технической документации fischer.
Несущая способность элементов узла проверяется по технической документации fischer.
Необходимо учитывать требования действующих СНиПов.

fischer innovative solutions

ООО "Фишер Крепежные Системы Рус"
125195 Россия, Москва, Ленинградское ш., 47 стр. 2. Тел./факс +7-495-223-61-62
E-mail: info@fischerfixing.ru www.fischerfixing.ru

Узел 1.12

Подпись	Дата:	Лист	Листов	Стадия:

Крепление воздуховода к перекрытию

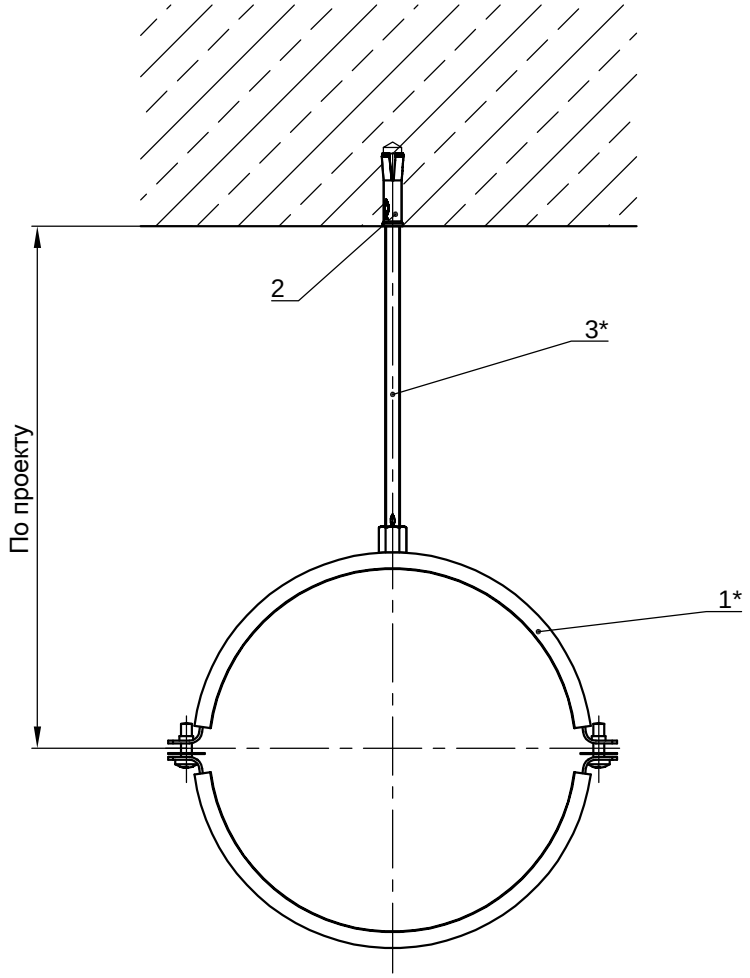

Поз.	Артикул	Наименование	Кол-во, шт
1*		Хомут для воздуховодов LGS	1
2	48323	Забивной анкер fischer EA II M8x40	1
3*		Шпилька fischer G8	1

*Подбор типоразмеров деталей осуществляется по технической документации fischer.
Несущая способность элементов узла проверяется по технической документации fischer.
Необходимо учитывать требования действующих СНиПов.

fischer innovative solutions
ООО "Фишер Крепежные Системы Рус"
125195 Россия, Москва, Ленинградское ш., 47 стр. 2. Тел./факс +7-495-223-61-62
E-mail: info@fischerfixing.ru www.fischerfixing.ru

Узел 1.13

Подпись	Дата:	Лист	Листов	Стадия:

Крепление воздуховода к перекрытию

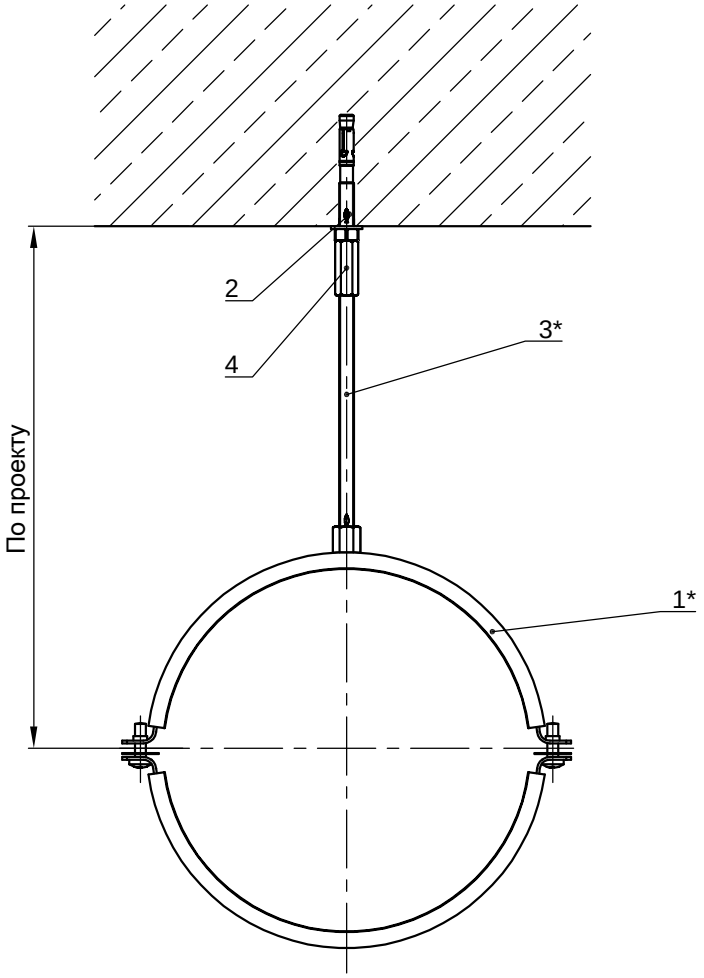

Поз.	Артикул	Наименование	Кол-во, шт
1*		Хомут для воздуховодов LGS	1
2	94871	Анкерный болт fischer FAZ II 8/10	1
3*		Шпилька fischer G8	1
4	79690	Муфта соединительная fischer VM M8	1

*Подбор типоразмеров деталей осуществляется по технической документации fischer.
Несущая способность элементов узла проверяется по технической документации fischer.
Необходимо учитывать требования действующих СНиПов.

fischer innovative solutions

ООО "Фишер Крепежные Системы Рус"
125195 Россия, Москва, Ленинградское ш., 47 стр. 2. Тел./факс +7-495-223-61-62
E-mail: info@fischerfixing.ru www.fischerfixing.ru

Узел 1.14

Подпись	Дата:	Лист	Листов	Стадия:

Крепление воздуховода к стене

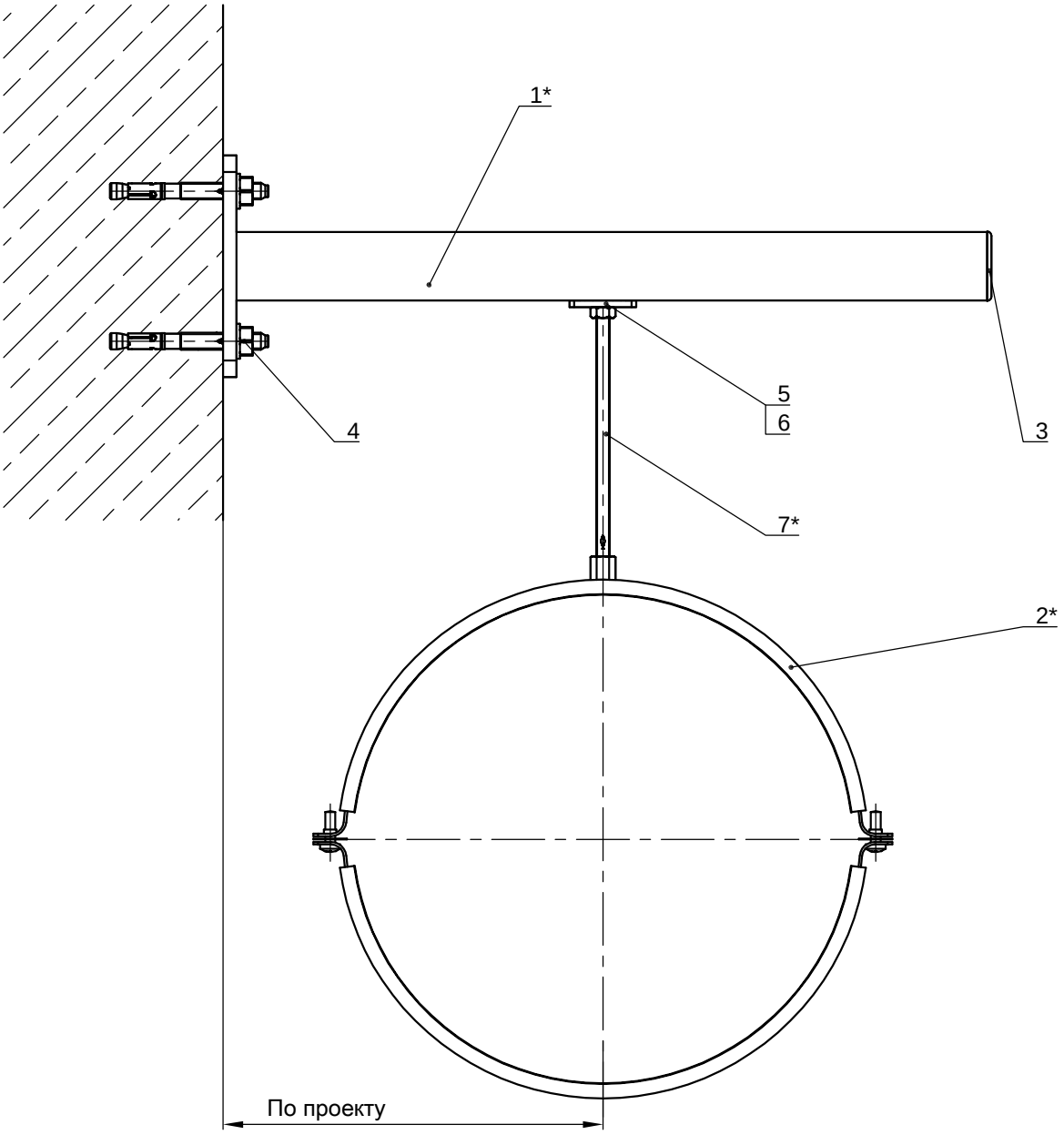

Поз.	Артикул	Наименование	Кол-во, шт
1*		Консоль fischer FCA	1
2*		Хомут для воздуховодов LGS	1
3	77355	Заглушка для траверсы FEC 41 B	1
4	94981	Анкерный болт fischer FAZ II 10/10	2
5	504345	Гайка FCN Clix M 8	1
6	79734	Гайка шестигранная fischer MU M8	1
7*		Шпилька fischer G8	1

*Подбор типоразмеров деталей осуществляется по технической документации fischer.
Несущая способность элементов узла проверяется по технической документации fischer.
Необходимо учитывать требования действующих СНиПов.

fischer innovative solutions
ООО "Фишер Крепежные Системы Рус"
125195 Россия, Москва, Ленинградское ш., 47 стр. 2. Тел./факс +7-495-223-61-62
E-mail: info@fischerfixing.ru www.fischerfixing.ru

Узел 1.15

Подпись	Дата:	Лист	Листов	Стадия:

Крепление воздуховода к стене

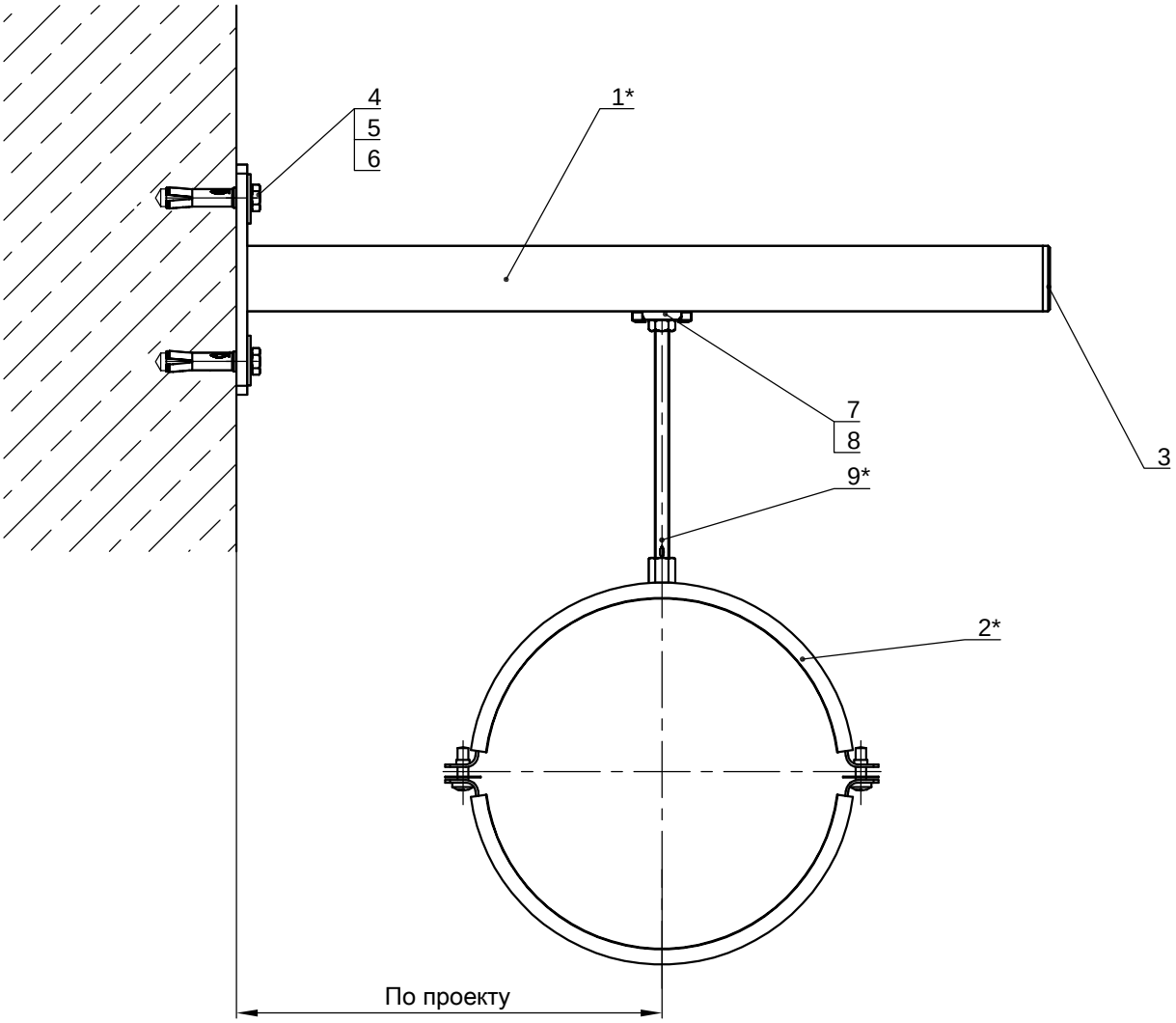

Поз.	Артикул	Наименование	Кол-во, шт
1*		Консоль fischer ALK 37	1
2*		Хомут для воздуховодов LGS	1
3	538748	Заглушка для траверсы AK 37	1
4	48323	Забивной анкер fischer EA II M8x40	2
5	79725	Шайба U 8x28	2
6	79713	Болт SKS 8x30	2
7	504345	Гайка FCN Clix M 8	1
8	79734	Гайка шестигранная fischer MU M8	1
9*		Шпилька fischer G8	1

*Подбор типоразмеров деталей осуществляется по технической документации fischer.
Несущая способность элементов узла проверяется по технической документации fischer.
Необходимо учитывать требования действующих СНиПов.

fischer innovative solutions

ООО "Фишер Крепежные Системы Рус"
125195 Россия, Москва, Ленинградское ш., 47 стр. 2. Тел./факс +7-495-223-61-62
E-mail: info@fischerfixing.ru www.fischerfixing.ru

Узел 1.16

Подпись	Дата:	Лист	Листов	Стадия:

Крепление воздуховода к стене

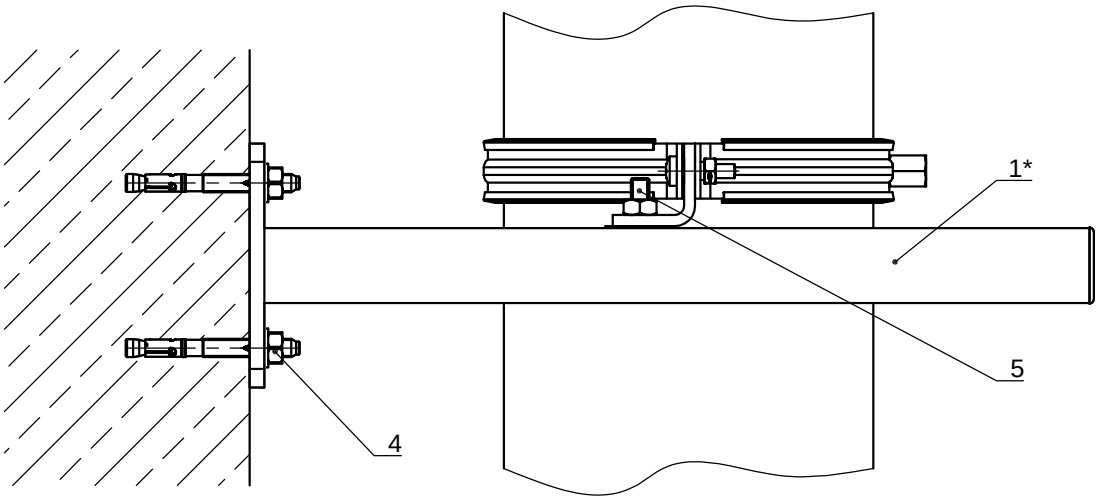

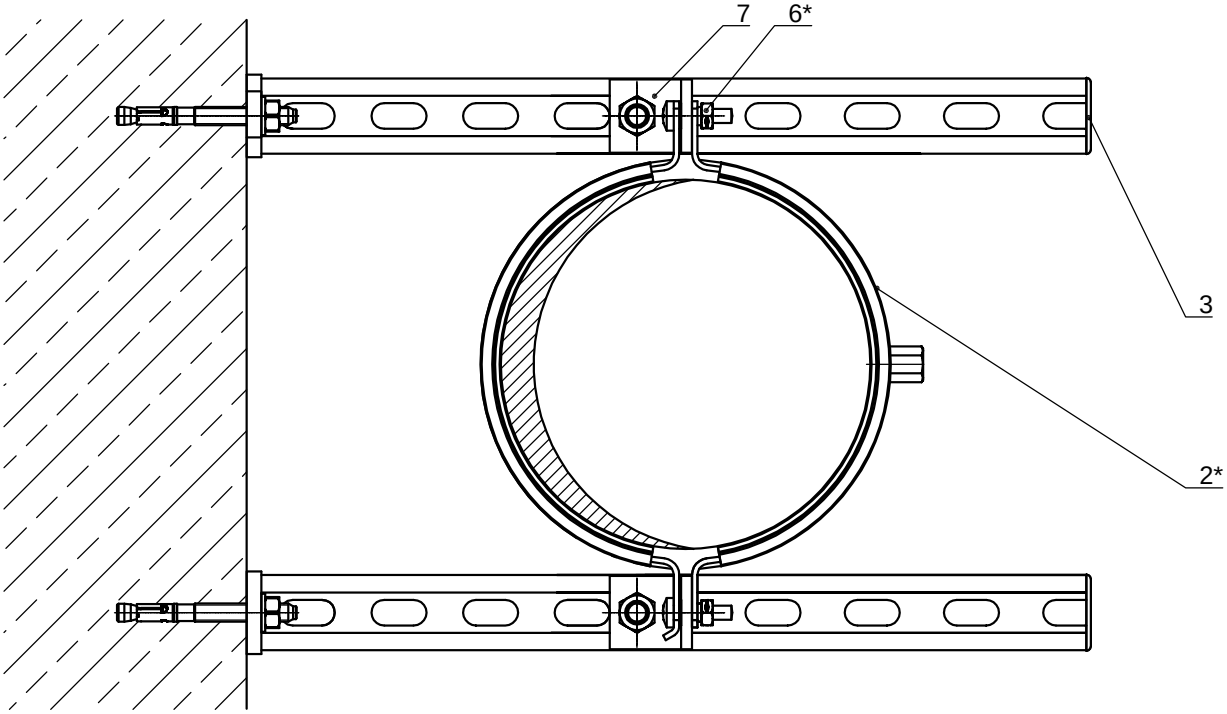

Поз.	Артикул	Наименование	Кол-во, шт
1*		Консоль fischer FCA	2
2*		Хомут FRSM	1
3	77355	Заглушка для траверсы FEC 41 B	2
4	94981	Анкерный болт fischer FAZ II 10/10	4
5	20969	Болт FHS Clix S 12x30	2
6*		Гайка MU	2
7	504501	Уголок FAF 2	2

*Подбор типоразмеров деталей осуществляется по технической документации fischer.
Несущая способность элементов узла проверяется по технической документации fischer.
Необходимо учитывать требования действующих СНиПов.

fischer innovative solutions

ООО "Фишер Крепежные Системы Рус"
125195 Россия, Москва, Ленинградское ш., 47 стр. 2. Тел./факс +7-495-223-61-62
E-mail: info@fischerfixing.ru www.fischerfixing.ru

Узел 1.17

Подпись	Дата:	Лист	Листов	Стадия:

Крепление горизонтальных венткоробов на стойках

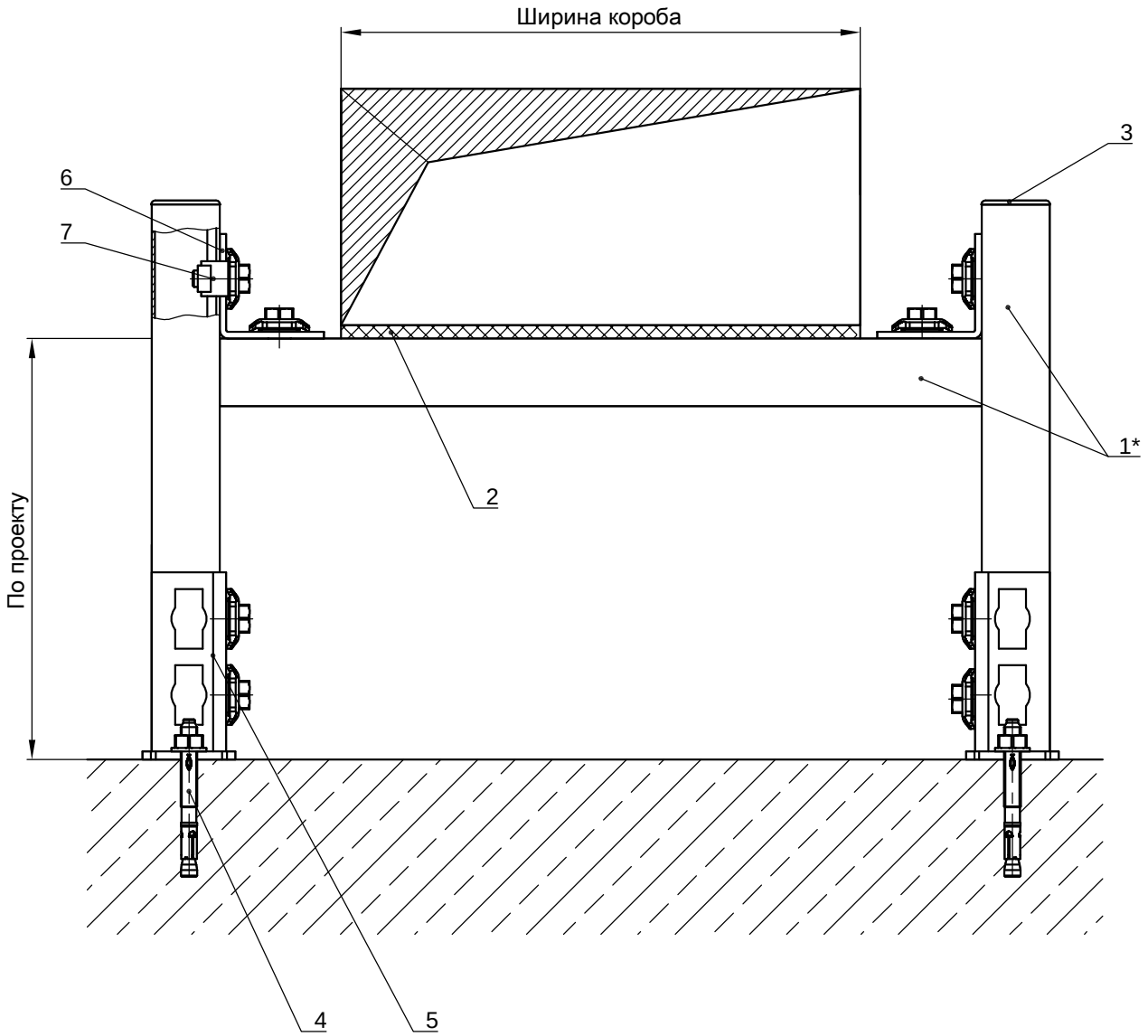

Поз.	Артикул	Наименование	Кол-во, шт
1*		Траверса монтажная fischer FUS 41/2.0	3
2	550806	Резиновая прокладка шумоизоляционная fischer EMS 41	1
3	77355	Заглушка для траверсы FEC 41 B	2
4	94981	Анкерный болт fischer FAZ II 10/10	4
5	533740	Фланец PSF 41	2
6	533735	Уголок PFAF 2	2
7	533739	Элемент для сквозного монтажа PFCN	8

*Подбор типоразмеров деталей осуществляется по технической документации fischer.
Несущая способность элементов узла проверяется по технической документации fischer.
Необходимо учитывать требования действующих СНиПов.

fischer innovative solutions
ООО "Фишер Крепежные Системы Рус"
125195 Россия, Москва, Ленинградское ш., 47 стр. 2. Тел./факс +7-495-223-61-62
E-mail: info@fischerfixing.ru www.fischerfixing.ru

Узел 1.18

Подпись	Дата:	Лист	Листов	Стадия:

Крепление венткороба к профнастилу

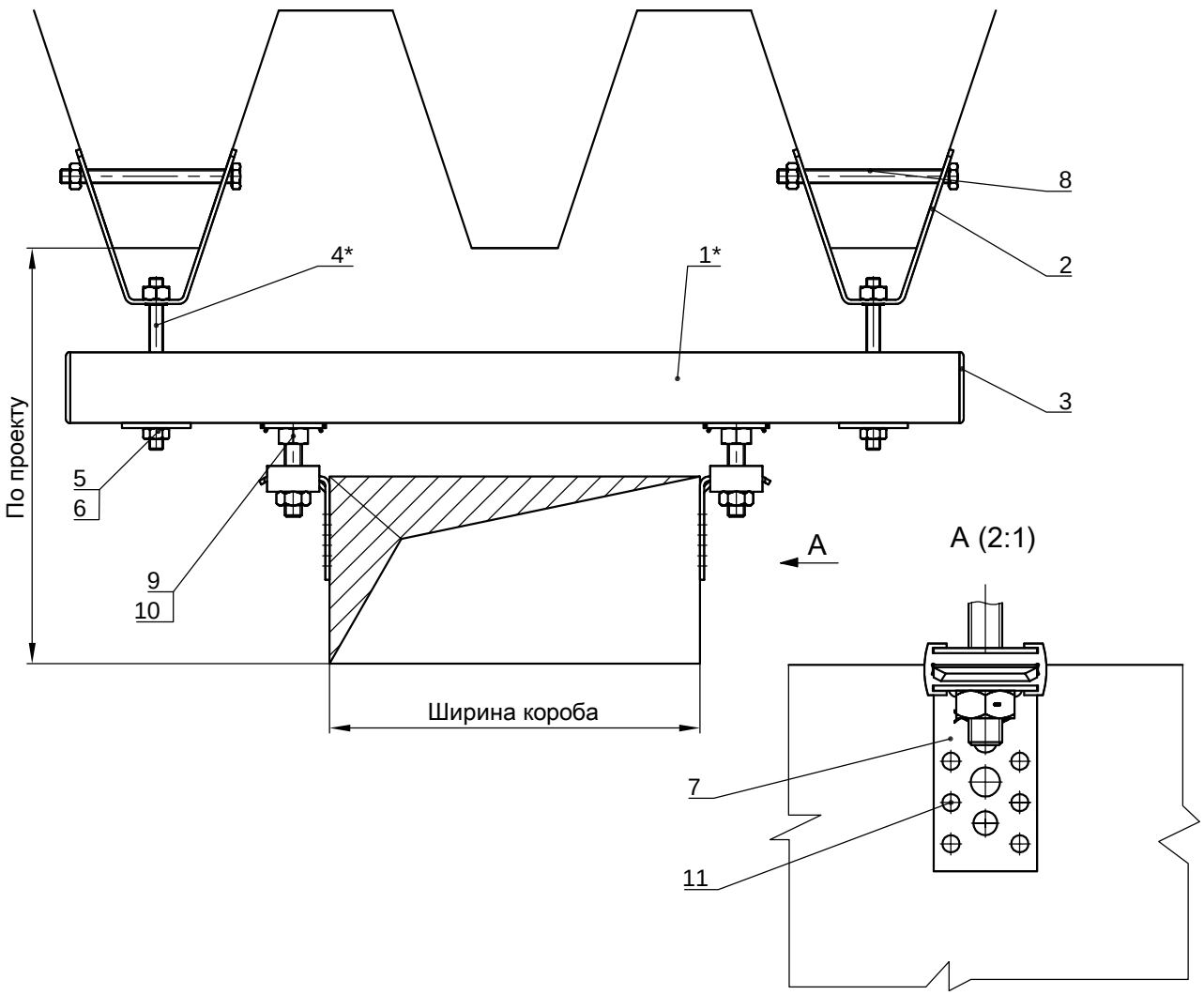

Поз.	Артикул	Наименование	Кол-во, шт
1*		Траверса монтажная fischer FUS 41/2.0	1
2	64094	Подвес для монтажа к профнастилу fischer TZ M8	2
3	77355	Заглушка для траверсы FEC 41 B	2
4*		Шпилька fischer G8	2
5	79740	Шайба усиленная fischer U 8x40	2
6	79734	Гайка шестигранная fischer MU M8	4
7	516537	Держатель воздуховода LKHN	2
8	79827	Болт fischer SKS 8x100	2
9	20919	Болт FHS Clix S 10x60	2
10	79735	Гайка шестигранная fischer MU M10	2
11		Саморез 4.8x25	12

*Подбор типоразмеров деталей осуществляется по технической документации fischer.
Несущая способность элементов узла проверяется по технической документации fischer.
Необходимо учитывать требования действующих СНиПов.

fischer innovative solutions

ООО "Фишер Крепежные Системы Рус"
125195 Россия, Москва, Ленинградское ш., 47 стр. 2. Тел./факс +7-495-223-61-62
E-mail: info@fischerfixing.ru www.fischerfixing.ru

Узел 1.19

Подпись	Дата:	Лист	Листов	Стадия:

Крепление венткороба к профнастилу

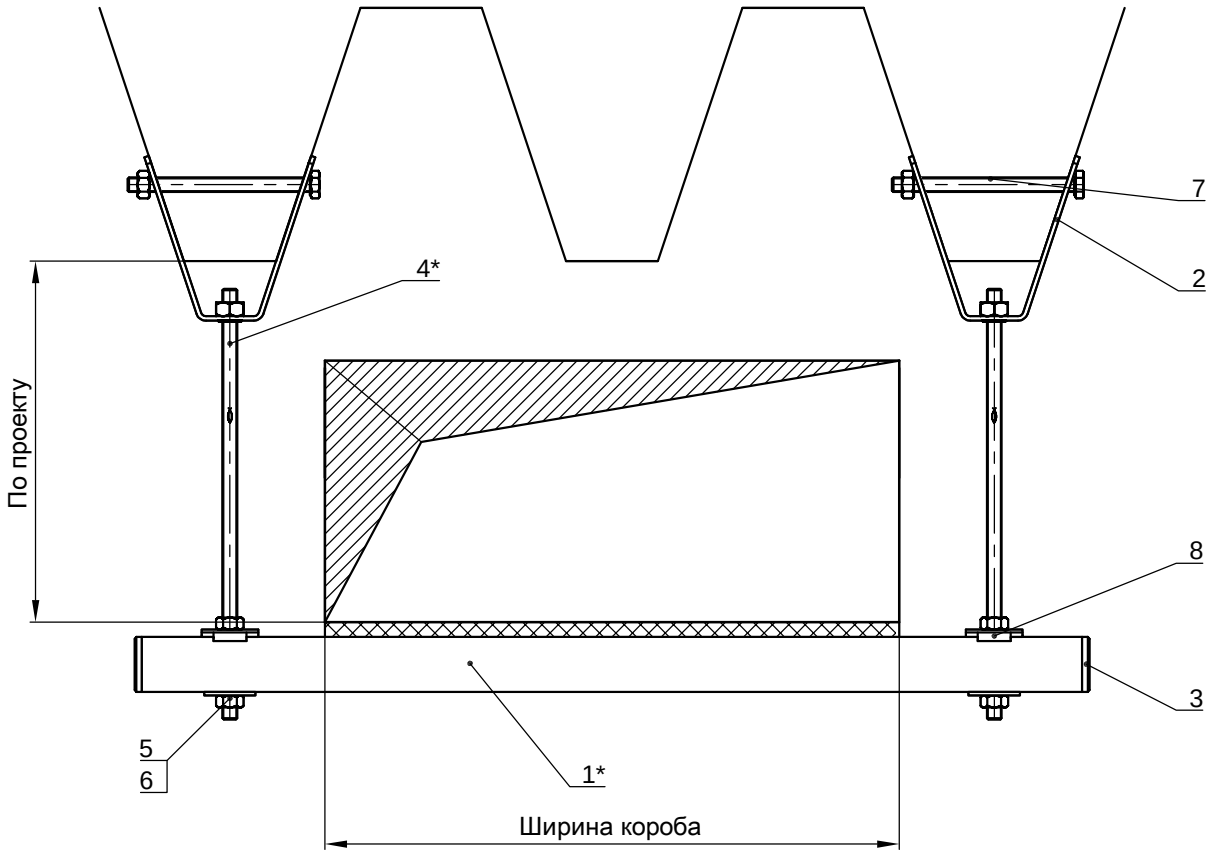

Поз.	Артикул	Наименование	Кол-во, шт
1*		Траверса монтажная fischer FLS 30/1.0	1
2	538747	Подвес для монтажа к профнастилу fischer TZ M8	2
3	77355	Заглушка для траверсы AK 30	2
4*		Шпилька fischer G8	2
5	79725	Шайба усиленная fischer U 8x28	2
6	79734	Гайка шестигранная fischer MU M8	8
7	79827	Болт fischer SKS 8x100	2
8	538663	Шайба для шины HK 31 8,5	2

*Подбор типоразмеров деталей осуществляется по технической документации fischer.
Несущая способность элементов узла проверяется по технической документации fischer.
Необходимо учитывать требования действующих СНиПов.

fischer innovative solutions
ООО "Фишер Крепежные Системы Рус"
125195 Россия, Москва, Ленинградское ш., 47 стр. 2. Тел./факс +7-495-223-61-62
E-mail: info@fischerfixing.ru www.fischerfixing.ru

Узел 1.20

Подпись	Дата:	Лист	Листов	Стадия:

Крепление вентиляционной трубы к профнастилу

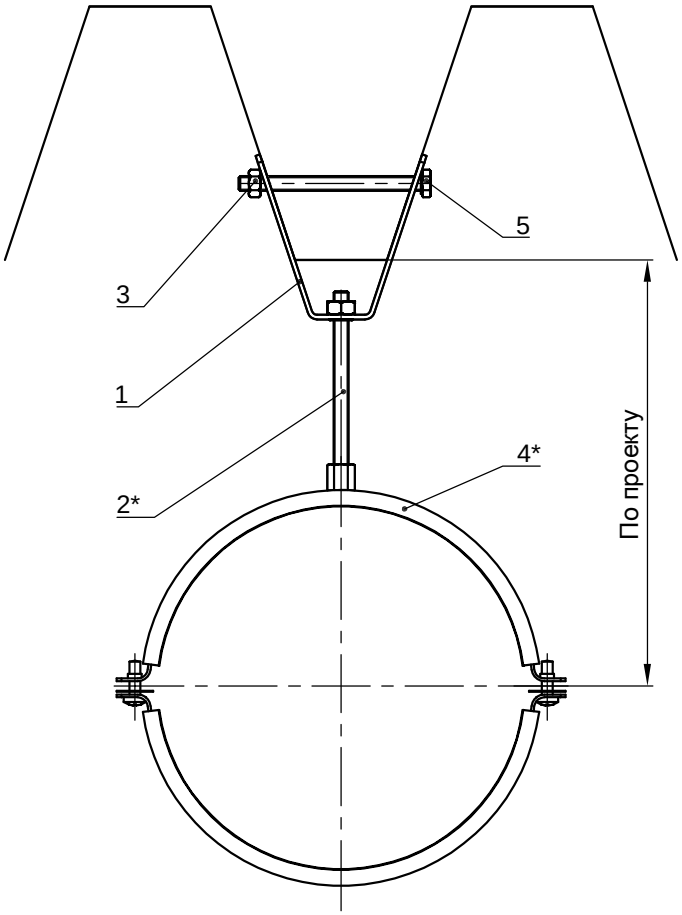

Поз.	Артикул	Наименование	Кол-во, шт
1	64094	Подвес для монтажа к профнастилу fischer TZ M8	1
2*		Шпилька fischer G8	1
3	79734	Гайка шестигранная fischer MU M8	1
4*		Хомут для воздуховодов fischer LGS	1
5	79827	Болт fischer SKS 8x100	1

*Подбор типоразмеров деталей осуществляется по технической документации fischer.
Несущая способность элементов узла проверяется по технической документации fischer.
Необходимо учитывать требования действующих СНиПов.

fischer innovative solutions

ООО "Фишер Крепежные Системы Рус"
125195 Россия, Москва, Ленинградское ш., 47 стр. 2. Тел./факс +7-495-223-61-62
E-mail: info@fischerfixing.ru www.fischerfixing.ru

Узел 1.21

Подпись	Дата:	Лист	Листов	Стадия:

Крепление вентиляционной трубы к профнастилу

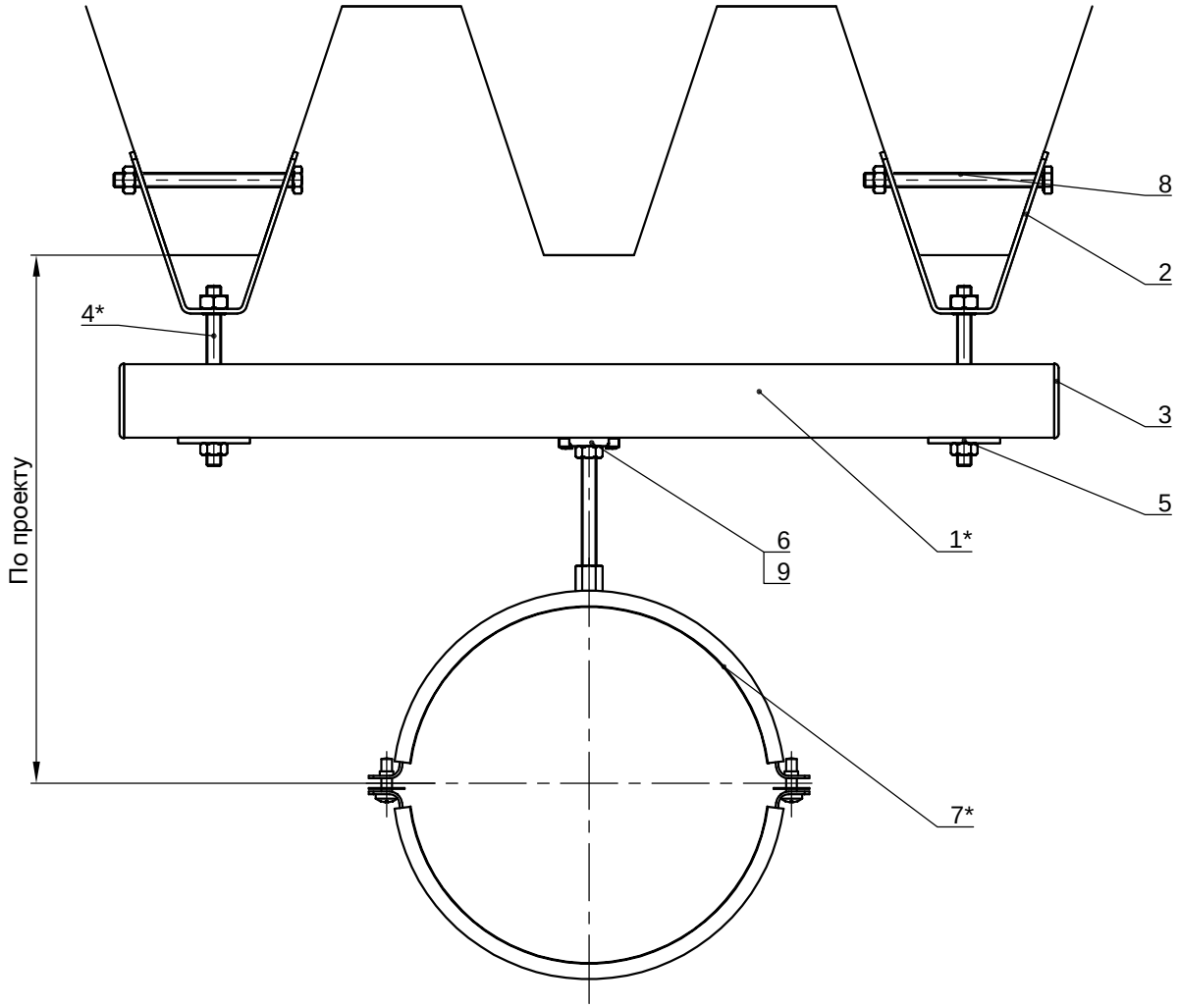

Поз.	Артикул	Наименование	Кол-во, шт
1*		Траверса монтажная fischer FUS 41/2.0	1
2	64094	Подвес для монтажа к профнастилу fischer TZ M8	2
3	77355	Заглушка для траверсы FEC 41 B	2
4*		Шпилька fischer G8	3
5	79740	Шайба усиленная fischer U 8x40	2
6	79734	Гайка шестигранная fischer MU M8	5
7*		Хомут для воздуховодов fischer LGS	1
8	79827	Болт fischer SKS 8x100	2
9	504345	Гайка FCN Clix M 8	1

*Подбор типоразмеров деталей осуществляется по технической документации fischer.
Несущая способность элементов узла проверяется по технической документации fischer.
Необходимо учитывать требования действующих СНиПов.

fischer innovative solutions
ООО "Фишер Крепежные Системы Рус"
125195 Россия, Москва, Ленинградское ш., 47 стр. 2. Тел./факс +7-495-223-61-62
E-mail: info@fischerfixing.ru www.fischerfixing.ru

Узел 1.22

Подпись	Дата:	Лист	Листов	Стадия:

Крепление венткороба к металлоконструкциям

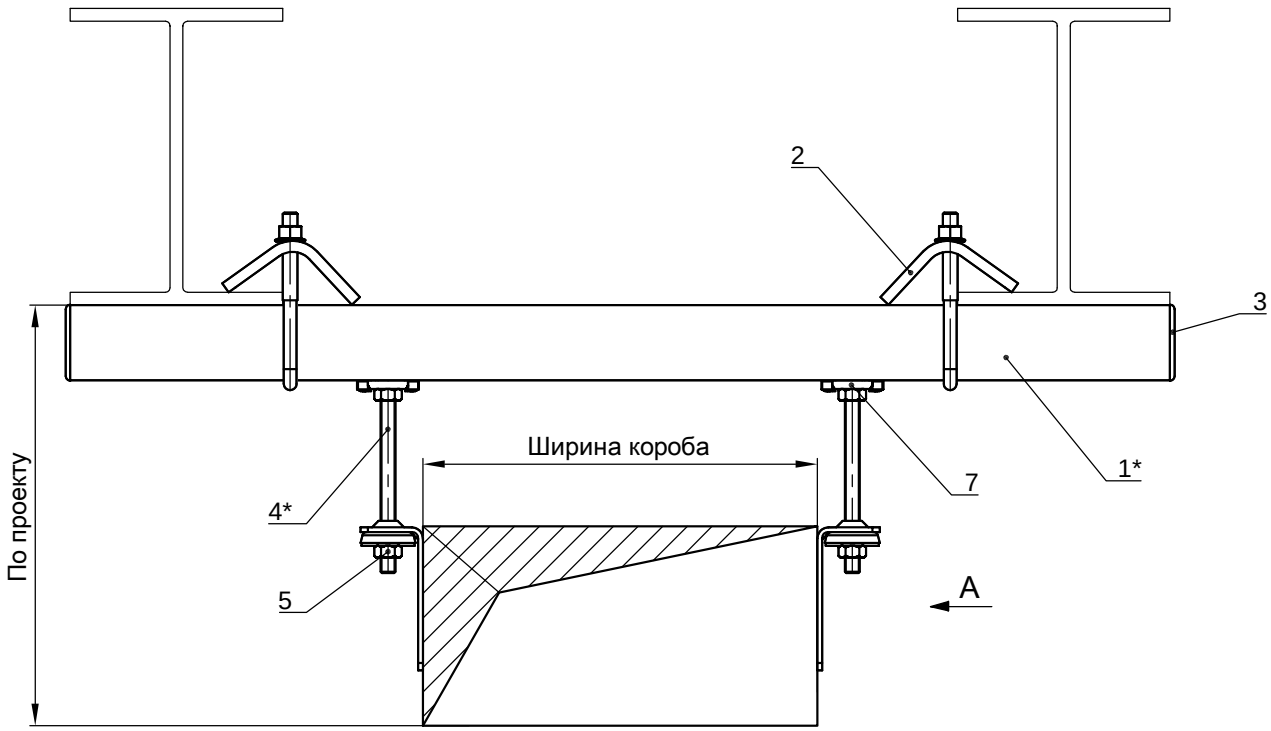

A (2:1)

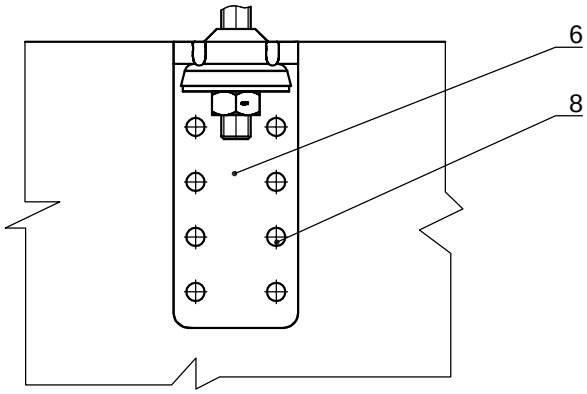

Поз.	Артикул	Наименование	Кол-во, шт
1*		Траверса монтажная fischer FUS 41/2.0	1
2	504363	Прижимная скоба fischer TKR 21-42	2
3	77355	Заглушка для траверсы FEC 41 B	2
4*		Шпилька fischer G8	2
5	79734	Гайка шестигранная fischer MU M8	4
6	24671	Держатель воздуховодов fischer LKH	2
7	504345	Гайка FCN Clix M 8	2
8		Саморез 4.8x25	12

*Подбор типоразмеров деталей осуществляется по технической документации fischer.
Несущая способность элементов узла проверяется по технической документации fischer.
Необходимо учитывать требования действующих СНиПов.

fischer innovative solutions
ООО "Фишер Крепежные Системы Рус"
125195 Россия, Москва, Ленинградское ш., 47 стр. 2. Тел./факс +7-495-223-61-62
E-mail: info@fischerfixing.ru www.fischerfixing.ru

Узел 1.23

Подпись	Дата:	Лист	Листов	Стадия:

Крепление трубопровода к перекрытию

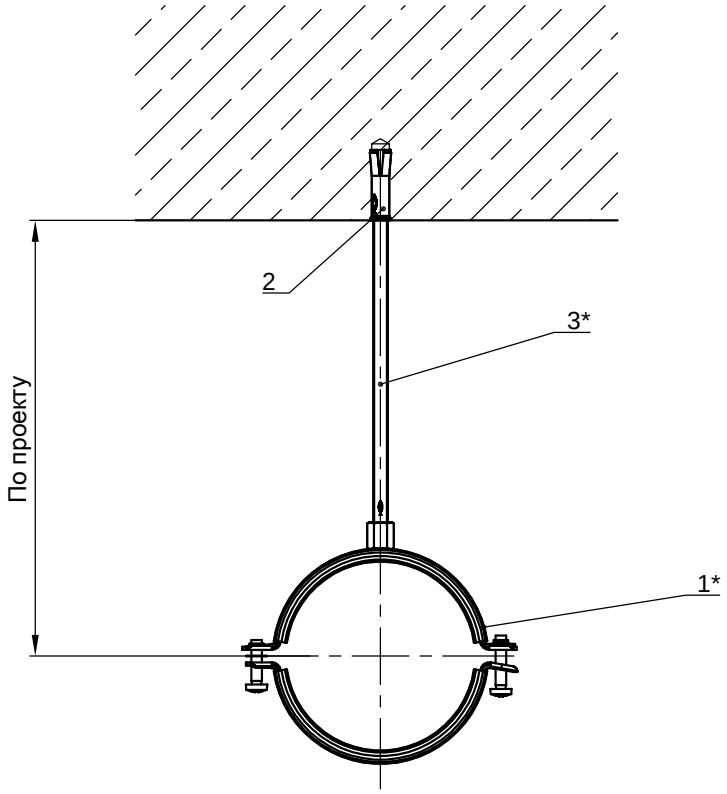

Поз.	Артикул	Наименование	Кол-во, шт
1*		Хомут для трубопроводов FRS-L	1
2	48323	Забивной анкер fischer EA II M8x40	1
3*		Шпилька fischer G8	1

*Подбор типоразмеров деталей осуществляется по технической документации fischer.
Несущая способность элементов узла проверяется по технической документации fischer.
Необходимо учитывать требования действующих СНиПов.

fischer innovative solutions
ООО "Фишер Крепежные Системы Рус"
125195 Россия, Москва, Ленинградское ш., 47 стр. 2. Тел./факс +7-495-223-61-62
E-mail: info@fischerfixing.ru www.fischerfixing.ru

Узел 2.1

Подпись	Дата:	Лист	Листов	Стадия:

Крепление трубопровода к перекрытию

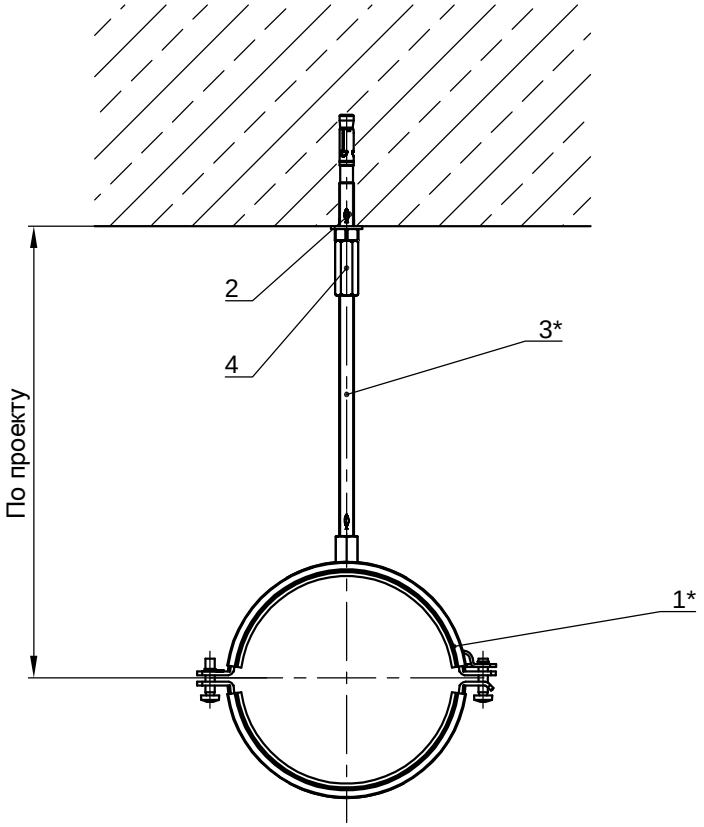

Поз.	Артикул	Наименование	Кол-во, шт
1*		Хомут для трубопровода FRS Plus	1
2	94871	Анкерный болт fischer FAZ II 8/10	1
3*		Шпилька fischer G8	1
4	79690	Муфта соединительная fischer VM M8	1

*Подбор типоразмеров деталей осуществляется по технической документации fischer.
Несущая способность элементов узла проверяется по технической документации fischer.
Необходимо учитывать требования действующих СНиПов.

fischer innovative solutions

ООО "Фишер Крепежные Системы Рус"
125195 Россия, Москва, Ленинградское ш., 47 стр. 2. Тел./факс +7-495-223-61-62
E-mail: info@fischerfixing.ru www.fischerfixing.ru

Узел 2.2

Подпись	Дата:	Лист	Листов	Стадия:

Крепление трубопровода к перекрытию

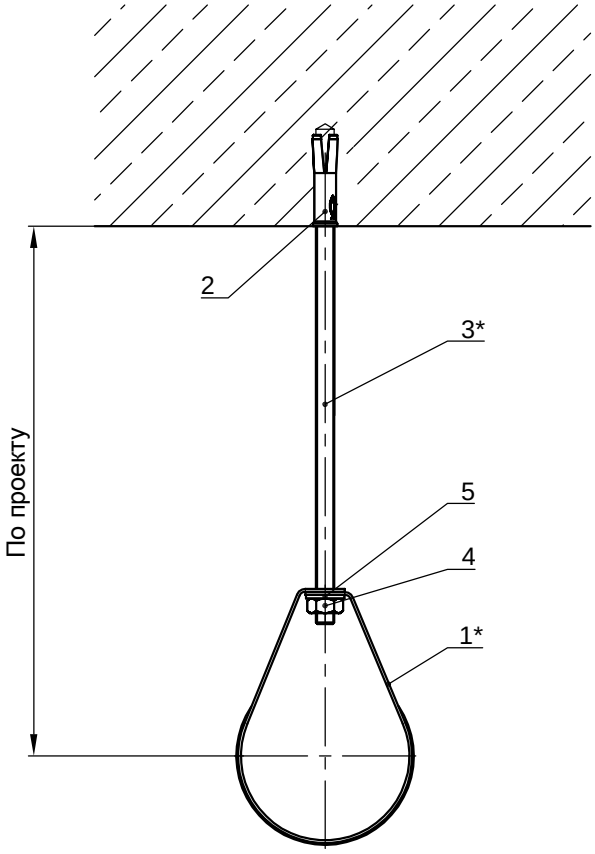

Поз.	Артикул	Наименование	Кол-во, шт
1*		Хомут для трубопровода FRSP	1
2	48339	Забивной анкер fischer EA II M 10x40	1
3*		Шпилька fischer G10	1
4	79735	Гайка шестигранная fischer MU M10	1
5	91478	Шайба fischer U 10x21	1

*Подбор типоразмеров деталей осуществляется по технической документации fischer.
Несущая способность элементов узла проверяется по технической документации fischer.
Необходимо учитывать требования действующих СНиПов.

fischer innovative solutions

ООО "Фишер Крепежные Системы Рус"
125195 Россия, Москва, Ленинградское ш., 47 стр. 2. Тел./факс +7-495-223-61-62
E-mail: info@fischerfixing.ru www.fischerfixing.ru

Узел 2.3

Подпись	Дата:	Лист	Листов	Стадия:

Крепление трубопровода к перекрытию

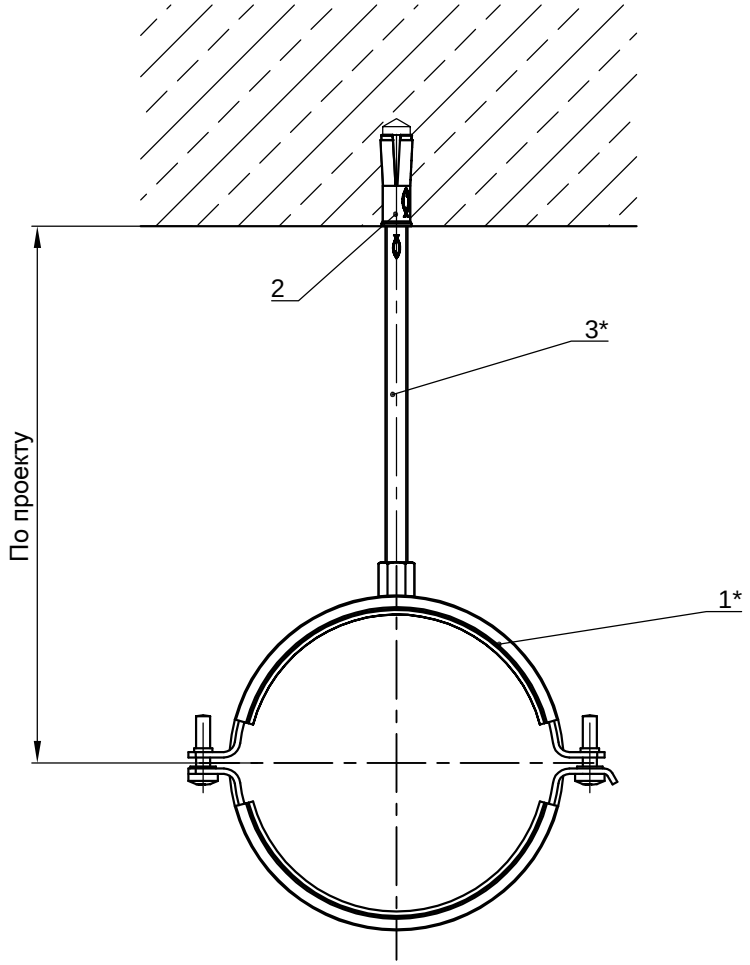

Поз.	Артикул	Наименование	Кол-во, шт
1*		Хомут для трубопроводов FRSM M10/M12	1
2	48406	Забивной анкер fischer EA II M12x50	1
3*		Шпилька fischer G12	1

*Подбор типоразмеров деталей осуществляется по технической документации fischer.
Несущая способность элементов узла проверяется по технической документации fischer.
Необходимо учитывать требования действующих СНиПов.

fischer innovative solutions
ООО "Фишер Крепежные Системы Рус"
125195 Россия, Москва, Ленинградское ш., 47 стр. 2. Тел./факс +7-495-223-61-62
E-mail: info@fischerfixing.ru www.fischerfixing.ru

Узел 2.4

Подпись	Дата:	Лист	Листов	Стадия:

Крепление трубопровода к перекрытию

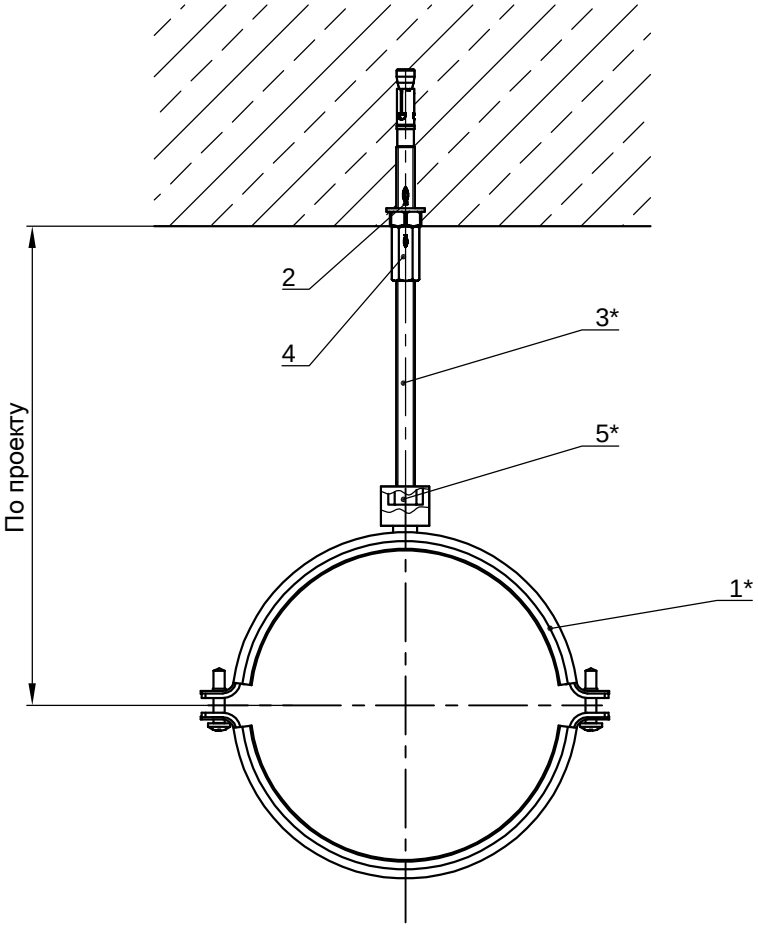

Поз.	Артикул	Наименование	Кол-во, шт
1*		Хомут для трубопровода FRSM	1
2	94981	Анкерный болт fischer FAZ II 10/10	1
3*		Шпилька fischer G10	1
4	79691	Муфта соединительная fischer VM M10	1
5*		Муфта переходная fischer GRD	1

*Подбор типоразмеров деталей осуществляется по технической документации fischer.
Несущая способность элементов узла проверяется по технической документации fischer.
Необходимо учитывать требования действующих СНиПов.

fischer innovative solutions
ООО "Фишер Крепежные Системы Рус"
125195 Россия, Москва, Ленинградское ш., 47 стр. 2. Тел./факс +7-495-223-61-62
E-mail: info@fischerfixing.ru www.fischerfixing.ru

Узел 2.5

Подпись	Дата:	Лист	Листов	Стадия:

Крепление трубопровода к перекрытию

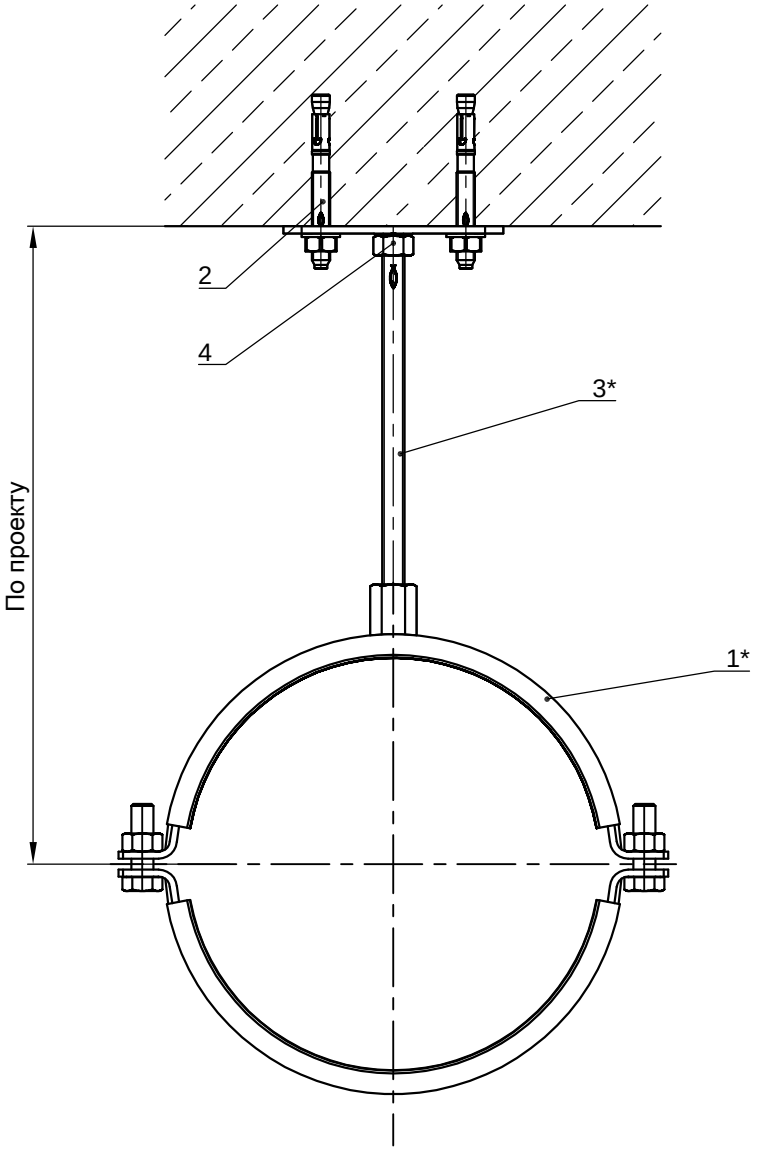

Поз.	Артикул	Наименование	Кол-во, шт
1*		Хомут для трубопровода FRSM	1
2	94981	Анкерный болт fischer FAZ II 10/10	2
3*		Шпилька fischer G12	1
4	40398	Площадка с гайкой fischer GPS M12	1

*Подбор типоразмеров деталей осуществляется по технической документации fischer.
Несущая способность элементов узла проверяется по технической документации fischer.
Необходимо учитывать требования действующих СНиПов.

fischer innovative solutions
ООО "Фишер Крепежные Системы Рус"
125195 Россия, Москва, Ленинградское ш., 47 стр. 2. Тел./факс +7-495-223-61-62
E-mail: info@fischerfixing.ru www.fischerfixing.ru

Узел 2.6

Подпись	Дата:	Лист	Листов	Стадия:

Крепление трубопровода к перекрытию

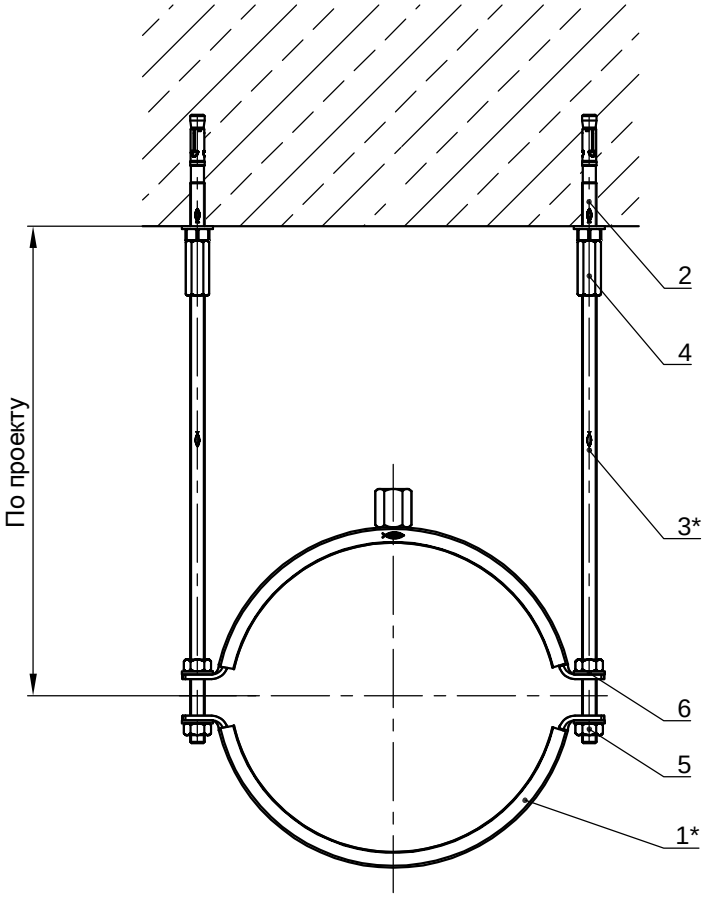

Поз.	Артикул	Наименование	Кол-во, шт
1*		Хомут для трубопровода fischer FRSM	1
2	94871	Анкерный болт fischer FAZ II 8/10	2
3*		Шпилька fischer G8	2
4	79690	Муфта соединительная fischer VM M8	2
5	79734	Гайка шестигранная fischer MU M8	4
6	91477	Шайба fischer U 8x17	4

*Подбор типоразмеров деталей осуществляется по технической документации fischer.
Несущая способность элементов узла проверяется по технической документации fischer.
Необходимо учитывать требования действующих СНиПов.

fischer innovative solutions

ООО "Фишер Крепежные Системы Рус"
125195 Россия, Москва, Ленинградское ш., 47 стр. 2. Тел./факс +7-495-223-61-62
E-mail: info@fischerfixing.ru www.fischerfixing.ru

Узел 2.7

Подпись	Дата:	Лист	Листов	Стадия:

Крепление трубопровода к перекрытию

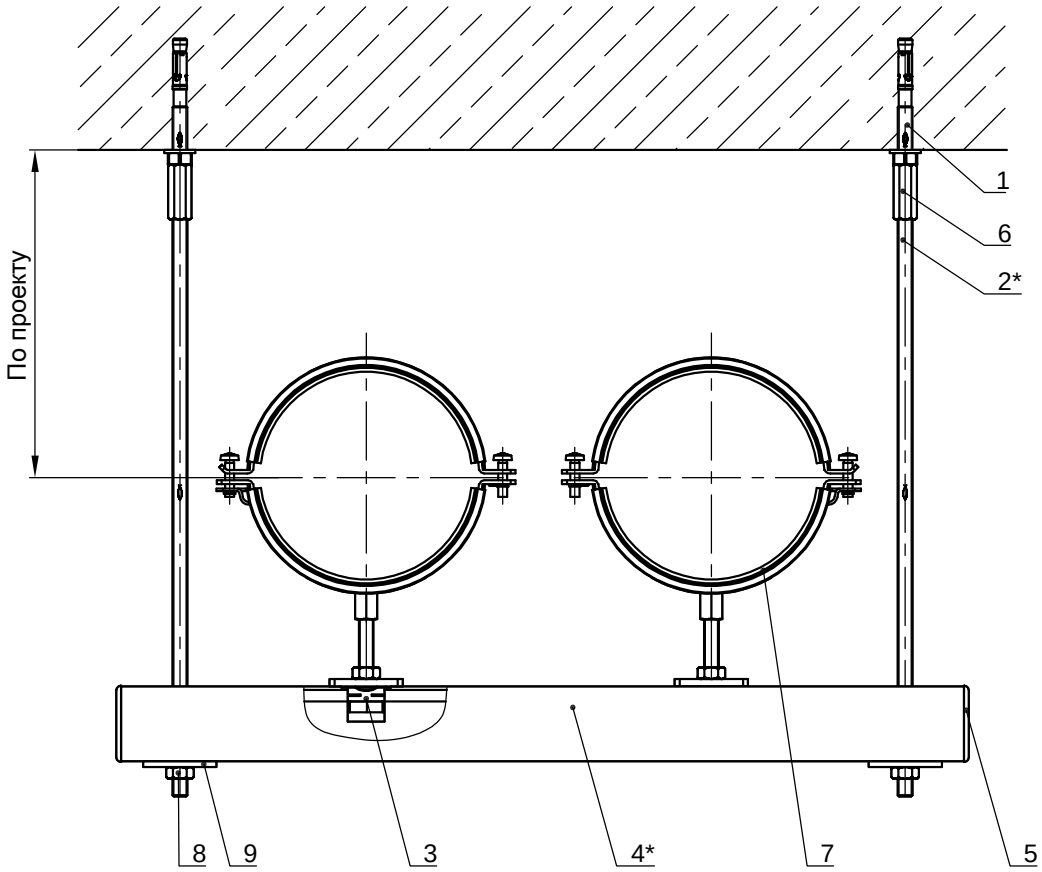

Поз.	Артикул	Наименование	Кол-во, шт
1	94871	Анкерный болт fischer FAZ II 8/10	2
2*		Шпилька fischer G8	4
3	504345	Гайка FCN Clix M 8	2
4*		Траверса монтажная fischer FUS 41/2.0	1
5	77355	Заглушка для траверсы FEC 41 B	2
6	79690	Муфта соединительная fischer VM M8	2
7*		Хомут для трубопровода FRS Plus	2
8	79734	Гайка шестигранная fischer MU M8	4
9	79740	Шайба U 8x40	2

*Подбор типоразмеров деталей осуществляется по технической документации fischer.
Несущая способность элементов узла проверяется по технической документации fischer.
Необходимо учитывать требования действующих СНиПов.

fischer innovative solutions

ООО "Фишер Крепежные Системы Рус"
125195 Россия, Москва, Ленинградское ш., 47 стр. 2. Тел./факс +7-495-223-61-62
E-mail: info@fischerfixing.ru www.fischerfixing.ru

Узел 2.8

Подпись	Дата:	Лист	Листов	Стадия:

Крепление трубопровода к перекрытию

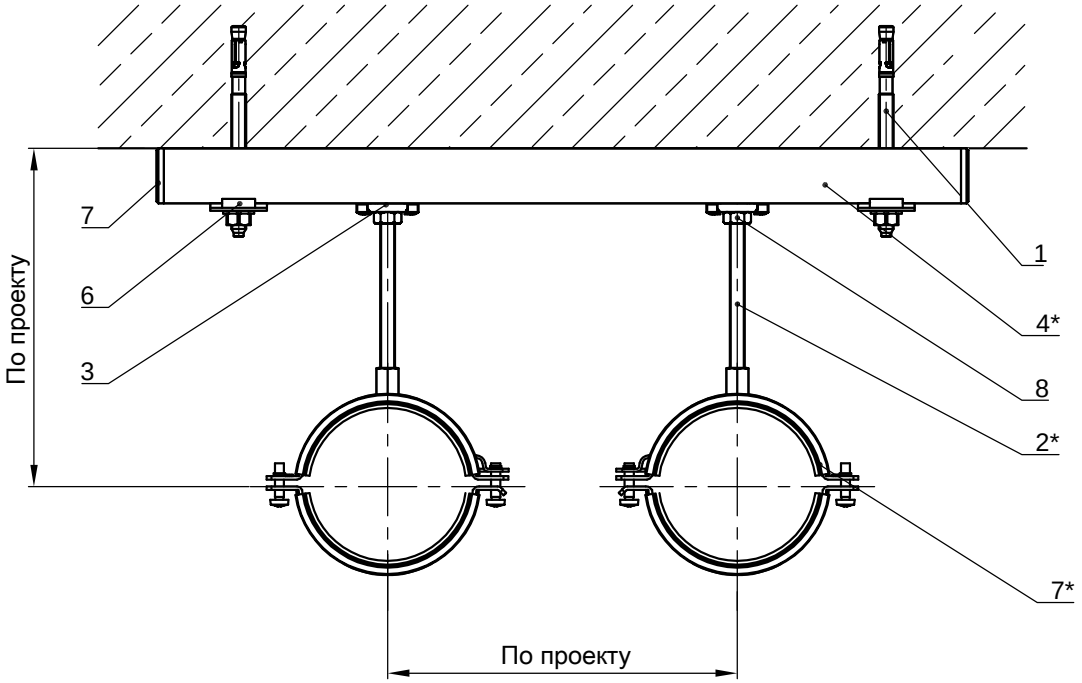

Поз.	Артикул	Наименование	Кол-во, шт
1	94878	Анкерный болт fischer FAZ II 8/50	2
2*		Шпилька fischer G8	2
3	538761	Гайка FSM Clix M 8	2
4*		Траверса монтажная fischer FLS 30/1.0	1
5	538747	Заглушка для траверсы AK 30	2
6	538663	Шайба для шины HK 31 8,5	2
7*		Хомут для трубопровода FRS Plus	2
8	79734	Гайка шестигранная fischer MU M8	2

*Подбор типоразмеров деталей осуществляется по технической документации fischer.
Несущая способность элементов узла проверяется по технической документации fischer.
Необходимо учитывать требования действующих СНиПов.

fischer innovative solutions

ООО "Фишер Крепежные Системы Рус"
125195 Россия, Москва, Ленинградское ш., 47 стр. 2. Тел./факс +7-495-223-61-62
E-mail: info@fischerfixing.ru www.fischerfixing.ru

Узел 2.9

Подпись	Дата:	Лист	Листов	Стадия:

Крепление трубопровода к перекрытию

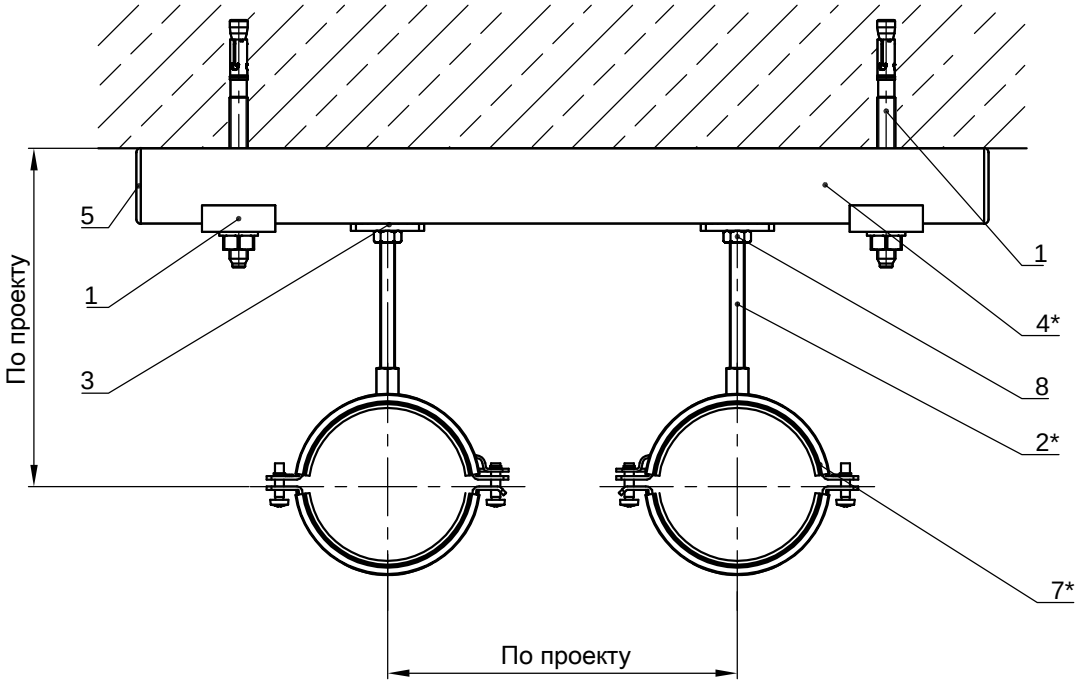

Поз.	Артикул	Наименование	Кол-во, шт
1	94984	Анкерный болт fischer FAZ II 10/50	2
2*		Шпилька fischer G8	2
3	504345	Гайка FCN Clix M 8	2
4*		Траверса монтажная fischer FUS 41	1
5	538747	Заглушка для траверсы FEC 41 B	2
6	504349	Шайба для шины HK 41 10,5	2
7*		Хомут для трубопровода FRS Plus	2
8	79734	Гайка шестигранная fischer MU M8	2

*Подбор типоразмеров деталей осуществляется по технической документации fischer.
Несущая способность элементов узла проверяется по технической документации fischer.
Необходимо учитывать требования действующих СНиПов.

fischer innovative solutions

ООО "Фишер Крепежные Системы Рус"
125195 Россия, Москва, Ленинградское ш., 47 стр. 2. Тел./факс +7-495-223-61-62
E-mail: info@fischerfixing.ru www.fischerfixing.ru

Узел 2.10

Подпись	Дата:	Лист	Листов	Стадия:

Крепление трубопровода к перекрытию

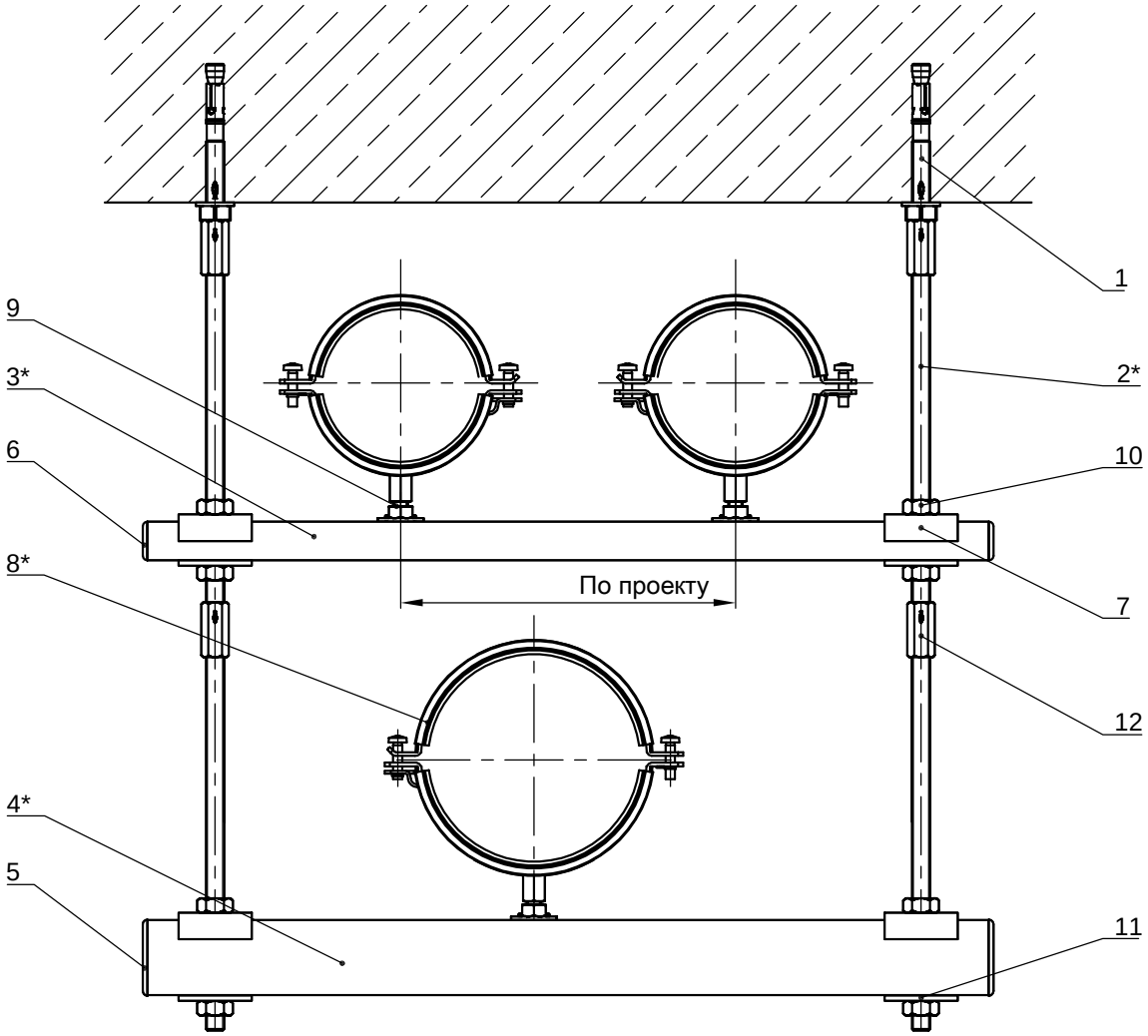

Поз.	Артикул	Наименование	Кол-во, шт
1	94981	Анкерный болт fischer FAZ II 10/10	2
2*		Шпилька fischer G10	4
3*		Траверса монтажная fischer FUS 21	1
4*		Траверса монтажная fischer FUS 41	1
5	538747	Заглушка для траверсы FEC 41 B	2
6	77357	Заглушка для траверсы FEC 21 B	2
7	504349	Шайба для шины HK 41 10,5	4
8*		Хомут для трубопровода FRS Plus	3
9	79621	Болт FHS Clix S 8x30	3
10	79735	Гайка шестигранная fischer MU M10	8
11	79730	Шайба fischer U 10x40	4
12	79691	Муфта соединительная fischer VM M10	4

*Подбор типоразмеров деталей осуществляется по технической документации fischer.
Несущая способность элементов узла проверяется по технической документации fischer.
Необходимо учитывать требования действующих СНиПов.

fischer innovative solutions

ООО "Фишер Крепежные Системы Рус"
125195 Россия, Москва, Ленинградское ш., 47 стр. 2. Тел./факс +7-495-223-61-62
E-mail: info@fischerfixing.ru www.fischerfixing.ru

Узел 2.11

Подпись	Дата:	Лист	Листов	Стадия:

Крепление трубопровода к перекрытию

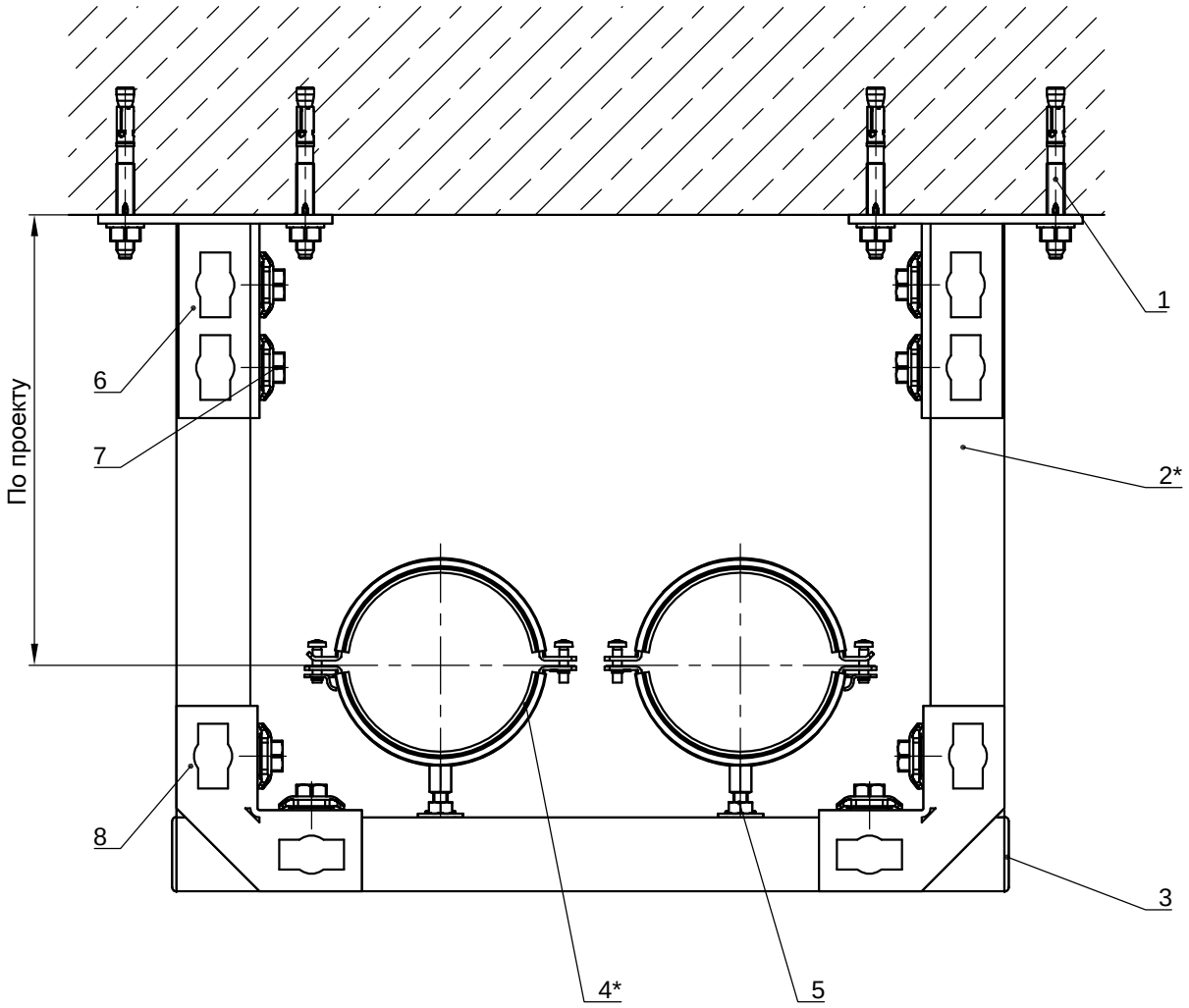

Поз.	Артикул	Наименование	Кол-во, шт
1	94981	Анкерный болт fischer FAZ II 10/10	8
2*		Траверса монтажная fischer FUS 41	3
3	538747	Заглушка для траверсы fischer FEC 41 B	2
4*		Хомут для трубопровода fischer FRS Plus	2
5	79621	Болт FHS Clix S 8x30	2
6	533740	Фланец fischer PSF 41	2
7	533739	Элемент для сквозного монтажа fischer PFCN	6
8	533733	Уголок fischer PUWS 2x2	2

*Подбор типоразмеров деталей осуществляется по технической документации fischer.
Несущая способность элементов узла проверяется по технической документации fischer.
Необходимо учитывать требования действующих СНиПов.

fischer innovative solutions
ООО "Фишер Крепежные Системы Рус"
125195 Россия, Москва, Ленинградское ш., 47 стр. 2. Тел./факс +7-495-223-61-62
E-mail: info@fischerfixing.ru www.fischerfixing.ru

Узел 2.12

Подпись	Дата:	Лист	Листов	Стадия:

Крепление трубопровода к стене

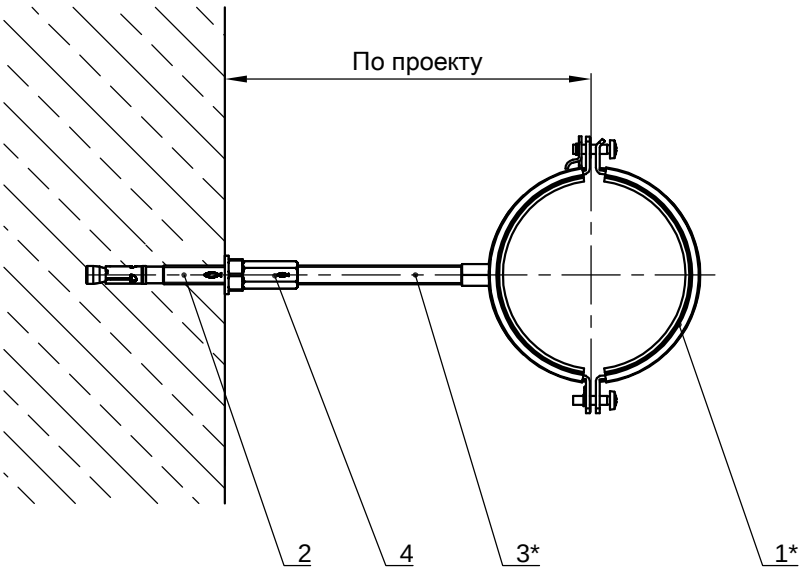

Поз.	Артикул	Наименование	Кол-во, шт
1*		Хомут для трубопровода FRS Plus	1
2	94981	Анкерный болт fischer FAZ II 10/10	1
3*		Шпилька fischer G10	1
4	79691	Муфта соединительная fischer VM M 10	1

*Подбор типоразмеров деталей осуществляется по технической документации fischer.
Несущая способность элементов узла проверяется по технической документации fischer.
Необходимо учитывать требования действующих СНиПов.

fischer innovative solutions
ООО "Фишер Крепежные Системы Рус"
125195 Россия, Москва, Ленинградское ш., 47 стр. 2. Тел./факс +7-495-223-61-62
E-mail: info@fischerfixing.ru www.fischerfixing.ru

Узел 2.13

Подпись	Дата:	Лист	Листов	Стадия:

Крепление трубопровода к стене

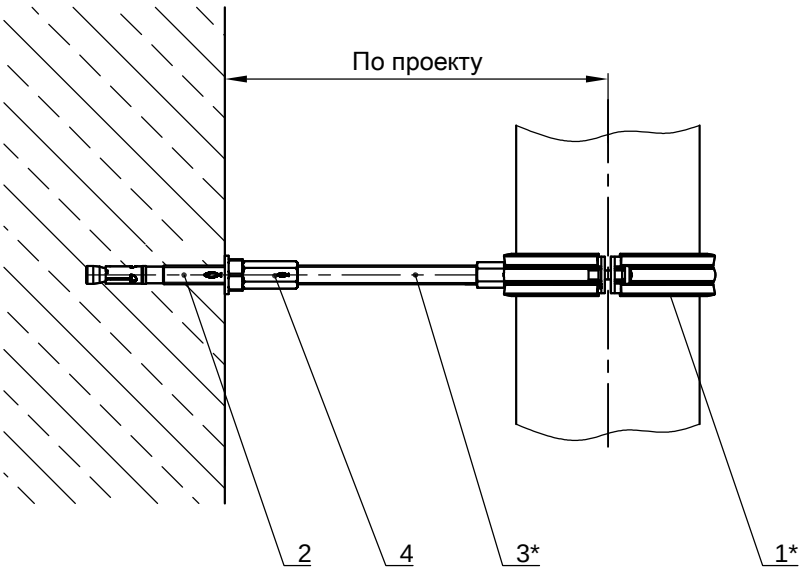

Поз.	Артикул	Наименование	Кол-во, шт
1*		Хомут для трубопровода FRS Plus	1
2	94981	Анкерный болт fischer FAZ II 10/10	1
3*		Шпилька fischer G10	1
4	79691	Муфта соединительная fischer VM M 10	1

*Подбор типоразмеров деталей осуществляется по технической документации fischer.
Несущая способность элементов узла проверяется по технической документации fischer.
Необходимо учитывать требования действующих СНиПов.

fischer innovative solutions
ООО "Фишер Крепежные Системы Рус"
125195 Россия, Москва, Ленинградское ш., 47 стр. 2. Тел./факс +7-495-223-61-62
E-mail: info@fischerfixing.ru www.fischerfixing.ru

Узел 2.14

Подпись	Дата:	Лист	Листов	Стадия:

Крепление трубопровода к стене

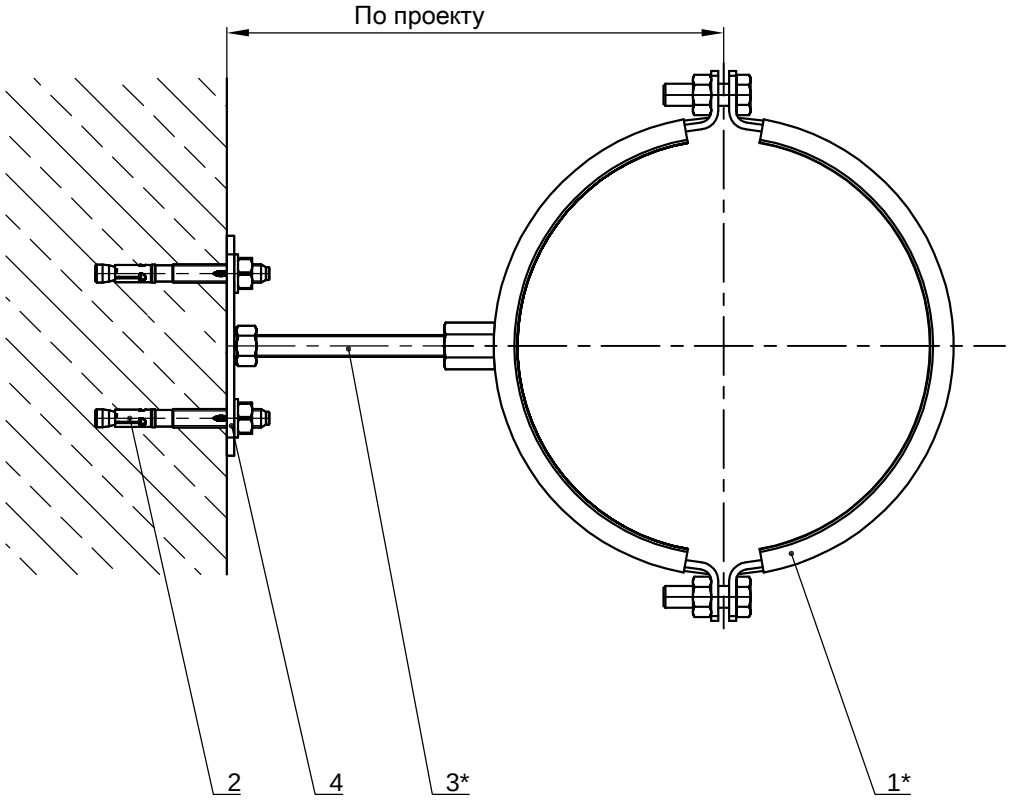

Поз.	Артикул	Наименование	Кол-во, шт
1*		Хомут для трубопровода FRSM	1
2	94981	Анкерный болт fischer FAZ II 10/10	2
3*		Шпилька fischer G12	1
4	40398	Площадка с гайкой fischer GPS M12	1

*Подбор типоразмеров деталей осуществляется по технической документации fischer.
Несущая способность элементов узла проверяется по технической документации fischer.
Необходимо учитывать требования действующих СНиПов.

fischer innovative solutions
ООО "Фишер Крепежные Системы Рус"
125195 Россия, Москва, Ленинградское ш., 47 стр. 2. Тел./факс +7-495-223-61-62
E-mail: info@fischerfixing.ru www.fischerfixing.ru

Узел 2.15

Подпись	Дата:	Лист	Листов	Стадия:

Крепление трубопровода к стене

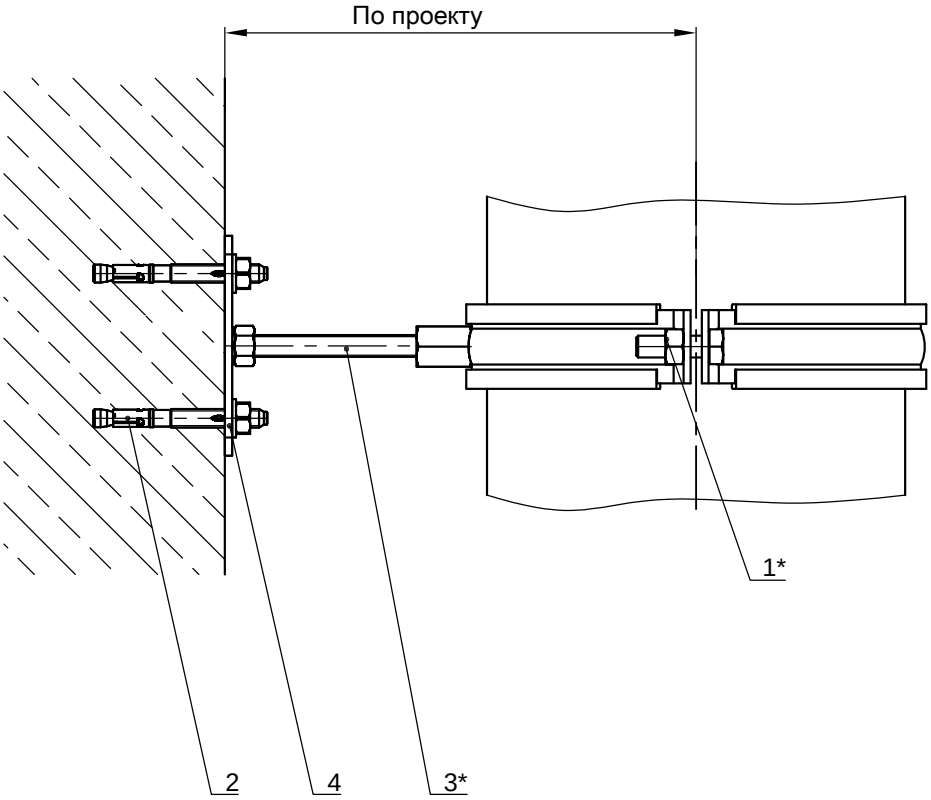

Поз.	Артикул	Наименование	Кол-во, шт
1*		Хомут для трубопровода FRSM	1
2	94981	Анкерный болт fischer FAZ II 10/10	2
3*		Шпилька fischer G12	1
4	40398	Площадка с гайкой fischer GPS M12	1

*Подбор типоразмеров деталей осуществляется по технической документации fischer.
Несущая способность элементов узла проверяется по технической документации fischer.
Необходимо учитывать требования действующих СНиПов.

fischer innovative solutions
ООО "Фишер Крепежные Системы Рус"
125195 Россия, Москва, Ленинградское ш., 47 стр. 2. Тел./факс +7-495-223-61-62
E-mail: info@fischerfixing.ru www.fischerfixing.ru

Узел 2.16

Подпись	Дата:	Лист	Листов	Стадия:

Крепление трубопровода к стене

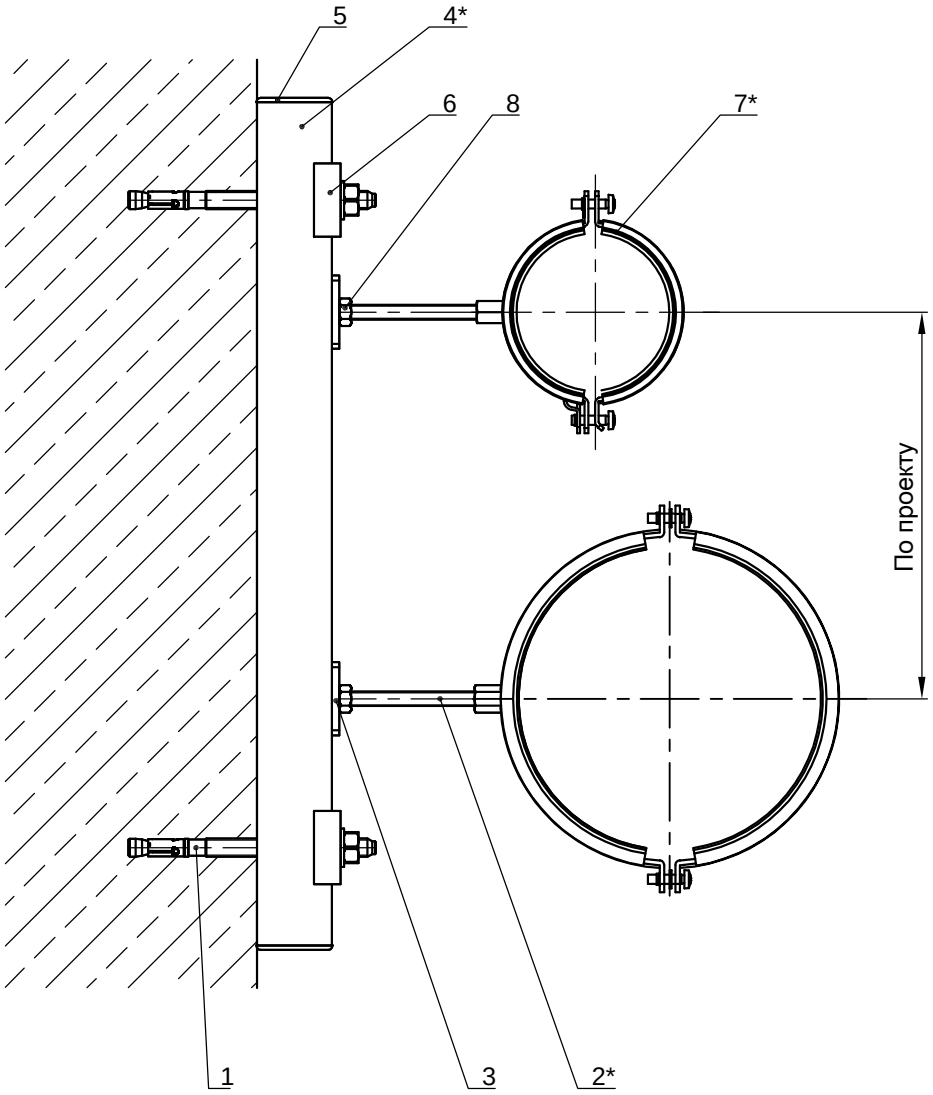

Поз.	Артикул	Наименование	Кол-во, шт
1	94984	Анкерный болт fischer FAZ II 10/50	2
2*		Шпилька fischer G8	2
3	504345	Гайка FCN Clix M 8	2
4*		Траверса монтажная fischer FUS 41	1
5	538747	Заглушка для траверсы FEC 41 B	2
6	504349	Шайба для шины HK 41 10,5	2
7*		Хомут для трубопровода FRS Plus	2
8	79734	Гайка шестигранная fischer MU M8	2

*Подбор типоразмеров деталей осуществляется по технической документации fischer.
Несущая способность элементов узла проверяется по технической документации fischer.
Необходимо учитывать требования действующих СНиПов.

fischer innovative solutions

ООО "Фишер Крепежные Системы Рус"
125195 Россия, Москва, Ленинградское ш., 47 стр. 2. Тел./факс +7-495-223-61-62
E-mail: info@fischerfixing.ru www.fischerfixing.ru

Узел 2.17

Подпись	Дата:	Лист	Листов	Стадия:

Крепление трубопровода к стене

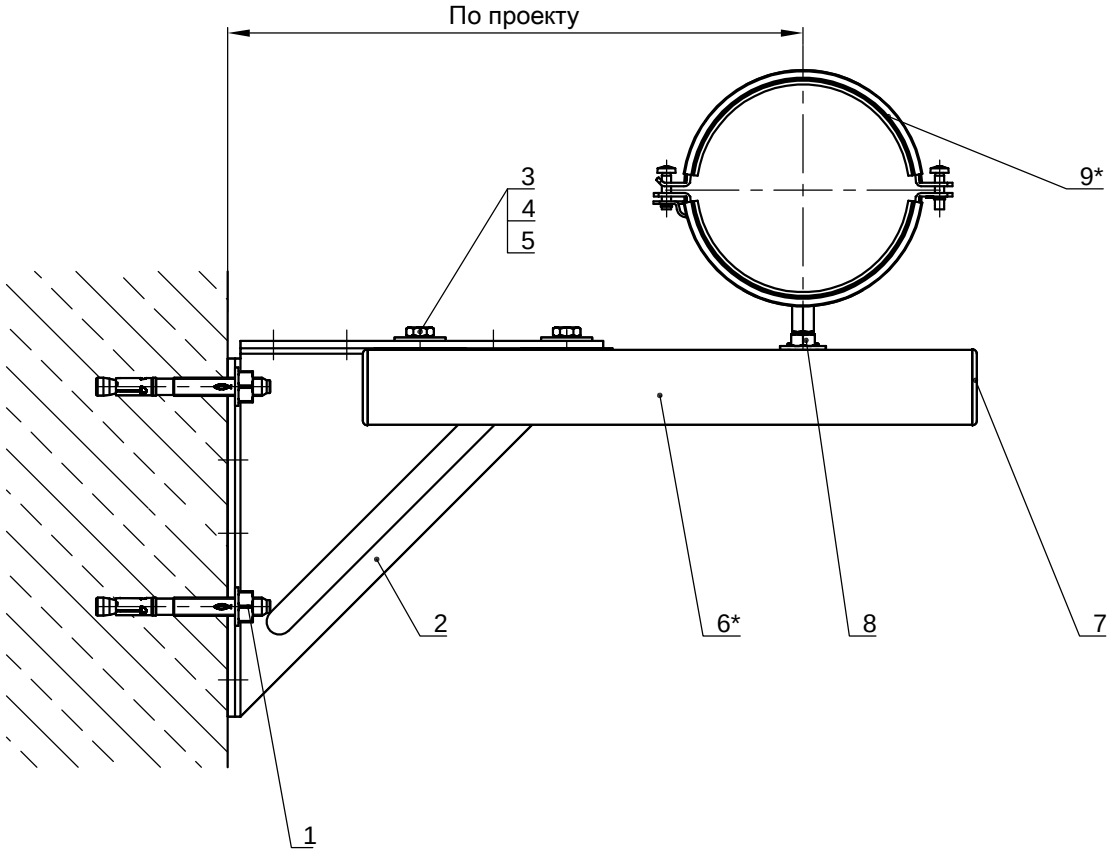

Поз.	Артикул	Наименование	Кол-во, шт
1	94981	Анкерный болт fischer FAZ II 10/10	2
2	79570	Уголок fischer WK 200/200	1
3	504327	Гайка FCN Clix P 8	2
4	79713	Болт fischer SKS 8x30	2
5	79725	Шайба fischer U 8x28	2
6*		Траверса монтажная fischer FUS 41	1
7	538747	Заглушка для траверсы FEC 41 B	2
8	79621	Болт fischer FHS Clix 8x30 S	1
9*		Хомут для трубопровода FRS Plus	1

*Подбор типоразмеров деталей осуществляется по технической документации fischer.
Несущая способность элементов узла проверяется по технической документации fischer.
Необходимо учитывать требования действующих СНиПов.

fischer innovative solutions

ООО "Фишер Крепежные Системы Рус"
125195 Россия, Москва, Ленинградское ш., 47 стр. 2. Тел./факс +7-495-223-61-62
E-mail: info@fischerfixing.ru www.fischerfixing.ru

Узел 2.18

Подпись	Дата:	Лист	Листов	Стадия:

Крепление трубопровода к стене

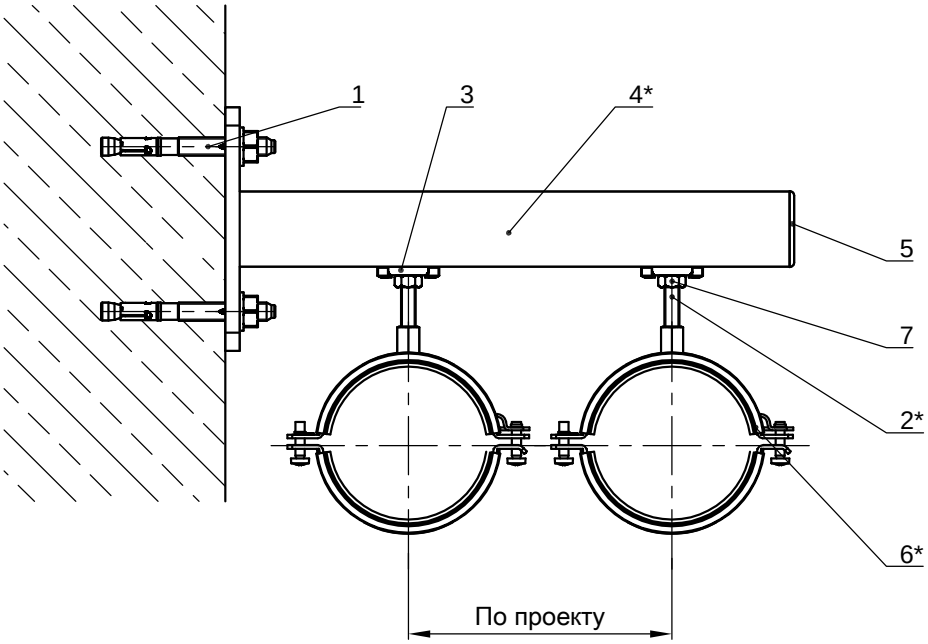

Поз.	Артикул	Наименование	Кол-во, шт
1	94981	Анкерный болт fischer FAZ II 10/10	2
2*		Шпилька fischer G8	2
3	504345	Гайка FCN Clix M 8	2
4*		Консоль fischer FCA	1
5	538747	Заглушка для траверсы FEC 41 B	1
6*		Хомут для трубопровода FRS Plus	2
7	79734	Гайка шестигранная fischer MU M8	2

*Подбор типоразмеров деталей осуществляется по технической документации fischer.
Несущая способность элементов узла проверяется по технической документации fischer.
Необходимо учитывать требования действующих СНиПов.

fischer innovative solutions
ООО "Фишер Крепежные Системы Рус"
125195 Россия, Москва, Ленинградское ш., 47 стр. 2. Тел./факс +7-495-223-61-62
E-mail: info@fischerfixing.ru www.fischerfixing.ru

Узел 2.19

Подпись	Дата:	Лист	Листов	Стадия:

Крепление трубопровода к стене

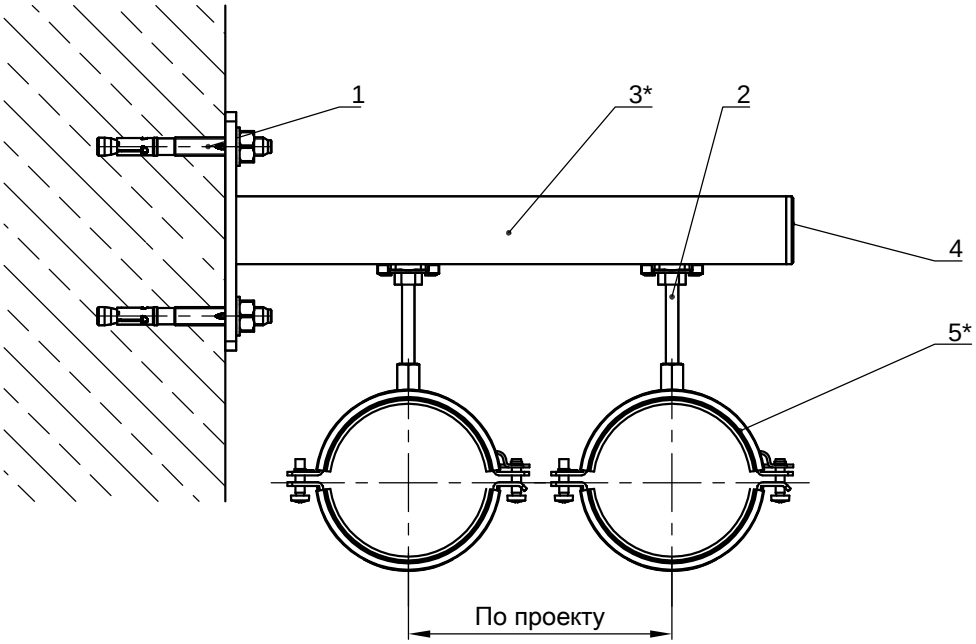

Поз.	Артикул	Наименование	Кол-во, шт
1	94981	Анкерный болт fischer FAZ II 10/10	2
2	538655	Болт fischer FHS Clix 8x60	2
3*		Консоль fischer ALK 37	1
4	538748	Заглушка для траверсы AK 37	1
5*		Хомут для трубопровода FRS Plus	2

*Подбор типоразмеров деталей осуществляется по технической документации fischer.
Несущая способность элементов узла проверяется по технической документации fischer.
Необходимо учитывать требования действующих СНиПов.

fischer innovative solutions
ООО "Фишер Крепежные Системы Рус"
125195 Россия, Москва, Ленинградское ш., 47 стр. 2. Тел./факс +7-495-223-61-62
E-mail: info@fischerfixing.ru www.fischerfixing.ru

Узел 2.20

Подпись	Дата:	Лист	Листов	Стадия:

Крепление трубопровода к стене

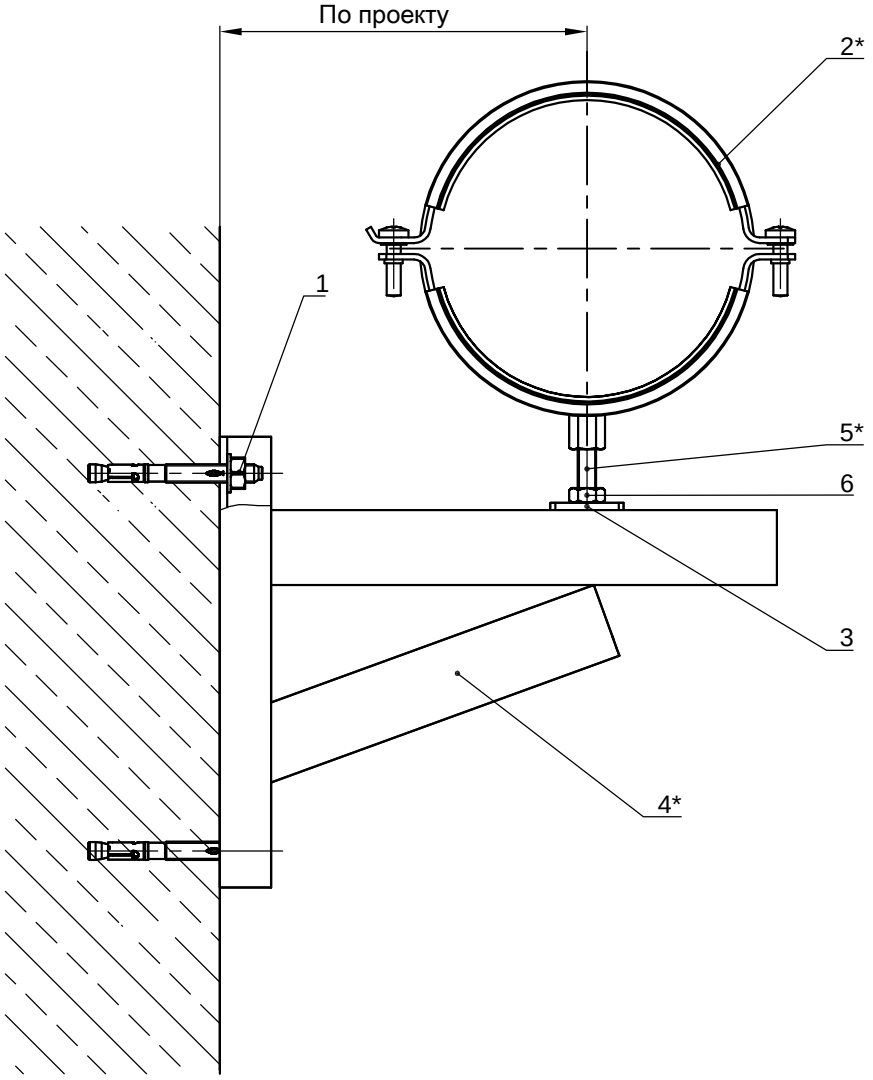

Поз.	Артикул	Наименование	Кол-во, шт
1	94981	Анкерный болт fischer FAZ II 10/10	2
2*		Хомут для трубопроводов fischer FRSM	1
3	504346	Гайка FCN Clix M 10	1
4*		Консоль fischer FCAM	1
5*		Шпилька резьбовая fischer G 10	1
6	79735	Гайка шестигранная fischer MU M10	1

*Подбор типоразмеров деталей осуществляется по технической документации fischer.
Несущая способность элементов узла проверяется по технической документации fischer.
Необходимо учитывать требования действующих СНиПов.

fischer innovative solutions

ООО "Фишер Крепежные Системы Рус"
125195 Россия, Москва, Ленинградское ш., 47 стр. 2. Тел./факс +7-495-223-61-62
E-mail: info@fischerfixing.ru www.fischerfixing.ru

Узел 2.21

Подпись	Дата:	Лист	Листов	Стадия:

Крепление трубопровода к стене

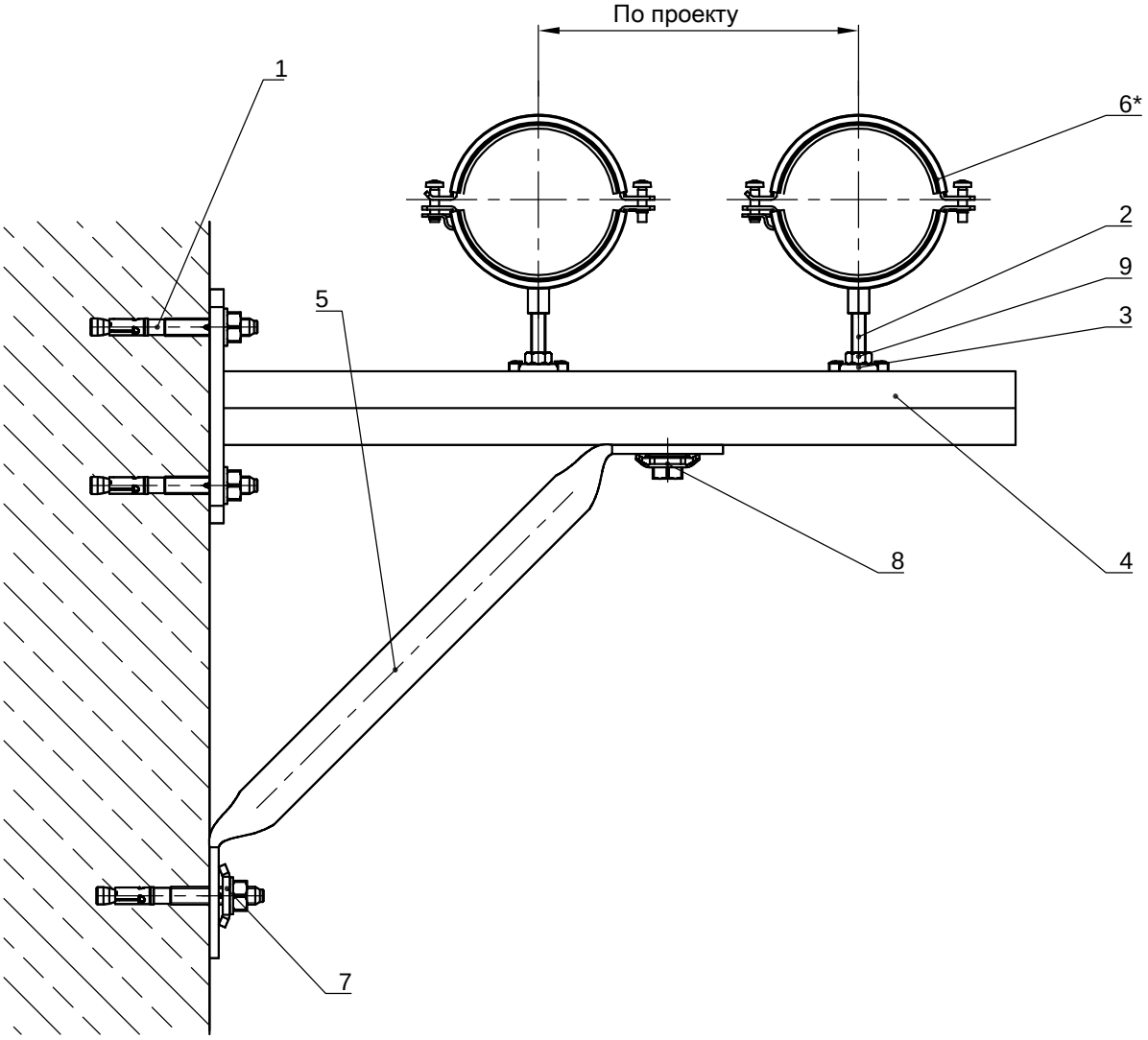

Поз.	Артикул	Наименование	Кол-во, шт
1	94981	Анкерный болт fischer FAZ II 10/10	3
2*		Шпилька fischer G8	2
3	504345	Гайка FCN Clix M 8	2
4*		Консоль fischer FCA 21D	1
5	535269	Угловой элемент fischer PSAE 300	1
6*		Хомут для трубопровода FRS Plus	2
7	535271	Шайба fischer PU 10,5	1
8	533739	Элемент для сквозного монтажа fischer PFCN	1
9	79734	Гайка шестигранная fischer MU M8	2

*Подбор типоразмеров деталей осуществляется по технической документации fischer.
Несущая способность элементов узла проверяется по технической документации fischer.
Необходимо учитывать требования действующих СНиПов.

fischer innovative solutions

ООО "Фишер Крепежные Системы Рус"
125195 Россия, Москва, Ленинградское ш., 47 стр. 2. Тел./факс +7-495-223-61-62
E-mail: info@fischerfixing.ru www.fischerfixing.ru

Узел 2.22

Подпись	Дата:	Лист	Листов	Стадия:

Крепление трубопроводов к полу

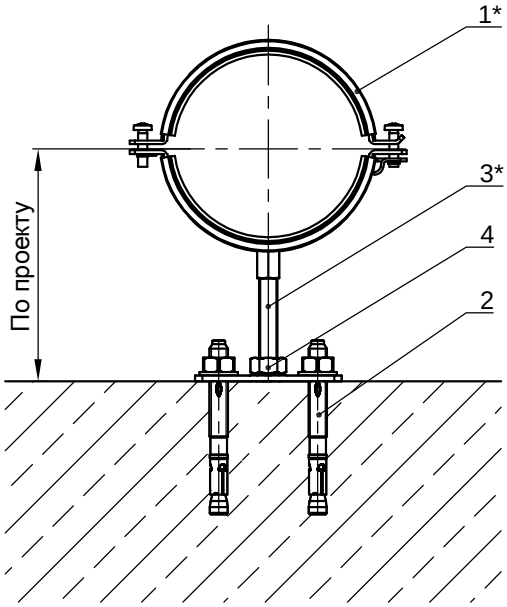

Поз.	Артикул	Наименование	Кол-во, шт
1*		Хомут для трубопровода fischer FRS Plus	1
2	94981	Анкерный болт fischer FAZ II 10/10	2
3*		Шпилька fischer G10	1
4	79666	Площадка с гайкой fischer GPL M10	1

*Подбор типоразмеров деталей осуществляется по технической документации fischer.
Несущая способность элементов узла проверяется по технической документации fischer.
Необходимо учитывать требования действующих СНиПов.

fischer innovative solutions
ООО "Фишер Крепежные Системы Рус"
125195 Россия, Москва, Ленинградское ш., 47 стр. 2. Тел./факс +7-495-223-61-62
E-mail: info@fischerfixing.ru www.fischerfixing.ru

Узел 2.23

Подпись	Дата:	Лист	Листов	Стадия:

Крепление трубопроводов к полу

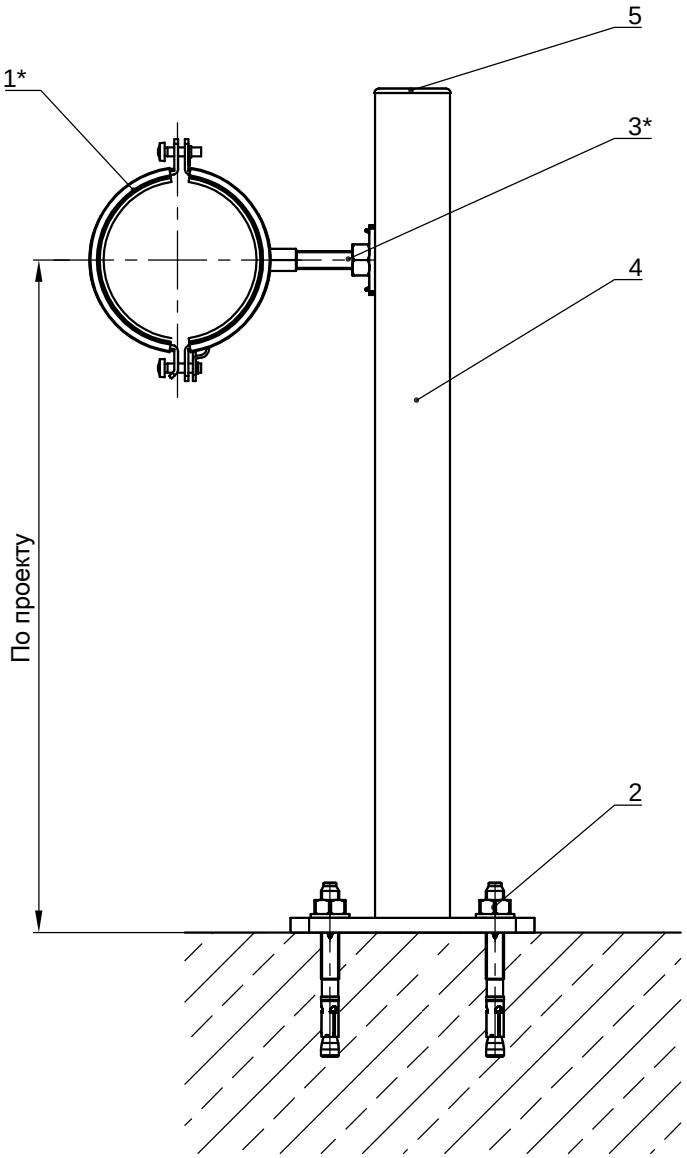

Поз.	Артикул	Наименование	Кол-во, шт
1*		Хомут для трубопровода fischer FRS Plus	1
2	94981	Анкерный болт fischer FAZ II 10/10	2
3	20919	Болт fischer FHS Clix S 10x60	1
4*		Консоль fischer FCA 41	1
5	77355	Заглушка для траверсы FEC 41 B	1

*Подбор типоразмеров деталей осуществляется по технической документации fischer.
Несущая способность элементов узла проверяется по технической документации fischer.
Необходимо учитывать требования действующих СНиПов.

fischer innovative solutions

ООО "Фишер Крепежные Системы Рус"
125195 Россия, Москва, Ленинградское ш., 47 стр. 2. Тел./факс +7-495-223-61-62
E-mail: info@fischerfixing.ru www.fischerfixing.ru

Узел 2.24

Подпись	Дата:	Лист	Листов	Стадия:

Крепление трубопроводов к полу

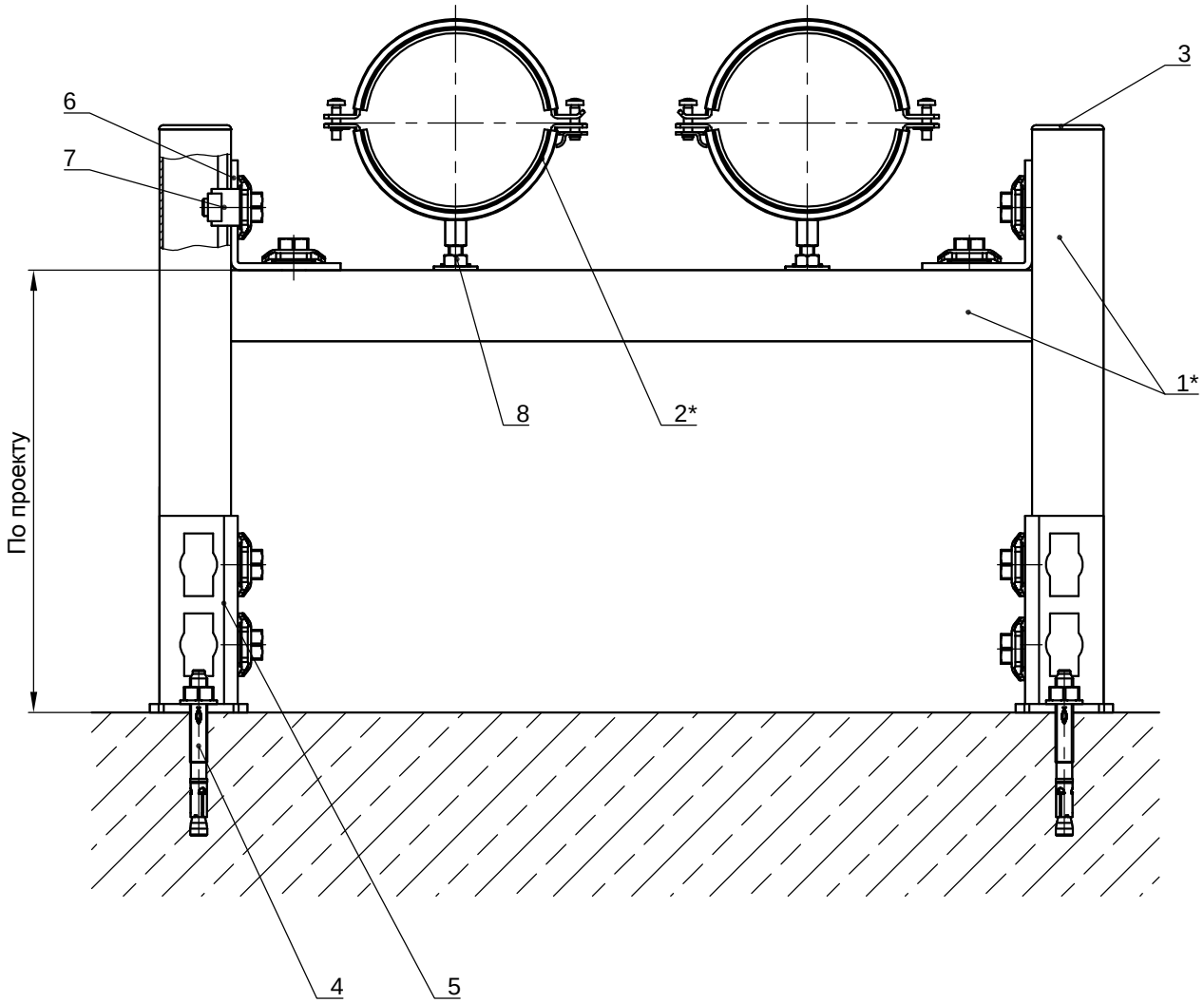

Поз.	Артикул	Наименование	Кол-во, шт
1*		Траверса монтажная fischer FUS 41/2.0	3
2*		Хомут для трубопроводов fischer FRS Plus	2
3	77355	Заглушка для траверсы FEC 41 B	2
4	94981	Анкерный болт fischer FAZ II 10/10	4
5	533740	Фланец PSF 41	2
6	533735	Уголок PFAF 2	2
7	533739	Элемент для сквозного монтажа PFCN	8
8	79621	Болт FHS Clix S 8x30	2

*Подбор типоразмеров деталей осуществляется по технической документации fischer.
Несущая способность элементов узла проверяется по технической документации fischer.
Необходимо учитывать требования действующих СНиПов.

fischer innovative solutions

ООО "Фишер Крепежные Системы Рус"
125195 Россия, Москва, Ленинградское ш., 47 стр. 2. Тел./факс +7-495-223-61-62
E-mail: info@fischerfixing.ru www.fischerfixing.ru

Узел 2.25

Подпись	Дата:	Лист	Листов	Стадия:

Крепление трубопроводов к металлоконструкциям

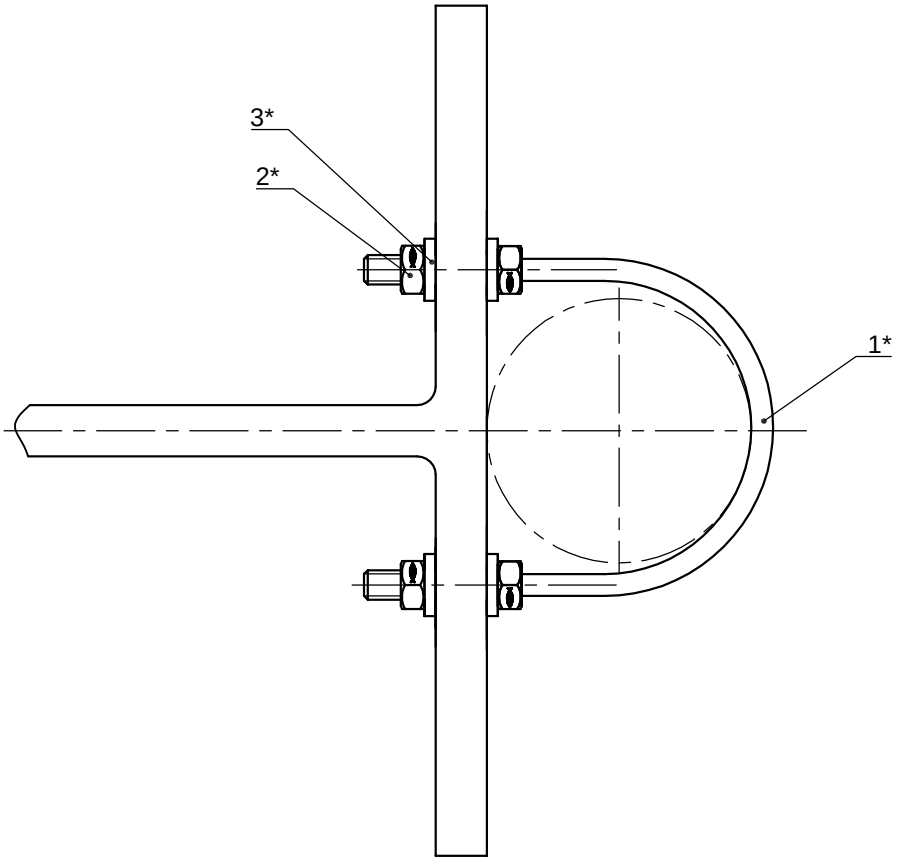

Поз.	Артикул	Наименование	Кол-во, шт
1*		Скоба U-образная fischer ETR	1
2*		Гайка шестигранная fischer MU	4
3*		Шайба fischer U	4

*Подбор типоразмеров деталей осуществляется по технической документации fischer.
Несущая способность элементов узла проверяется по технической документации fischer.
Необходимо учитывать требования действующих СНиПов.

fischer innovative solutions
ООО "Фишер Крепежные Системы Рус"
125195 Россия, Москва, Ленинградское ш., 47 стр. 2. Тел./факс +7-495-223-61-62
E-mail: info@fischerfixing.ru www.fischerfixing.ru

Узел 2.26

Подпись	Дата:	Лист	Листов	Стадия:

Крепление трубопроводов к металлоконструкциям

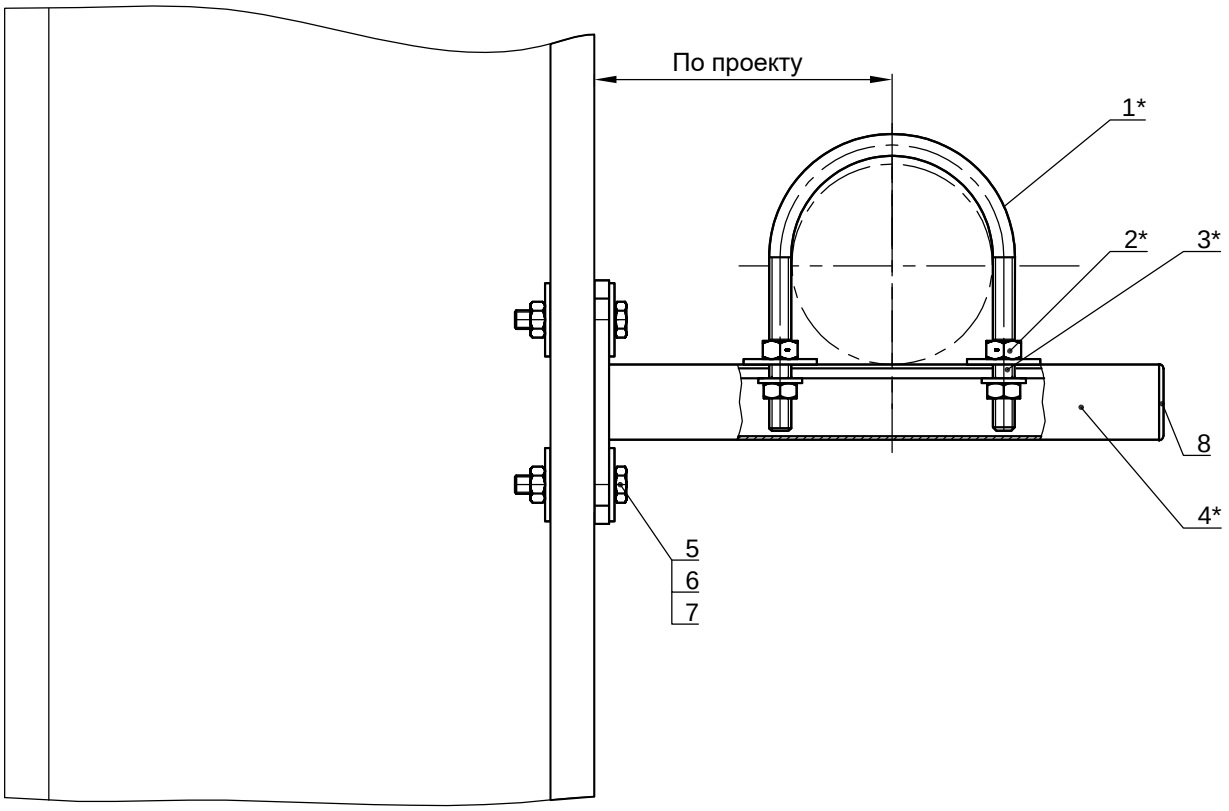

Поз.	Артикул	Наименование	Кол-во, шт
1*		Скоба U-образная fischer ETR	1
2*		Гайка шестигранная fischer MU	4
3*		Шайба fischer U	4
4*		Консоль fischer FUS 41	1
5	79721	Болт fischer SKS 10x55	2
6	79735	Гайка шестигранная fischer MU M10	2
7	79730	Шайба усиленная fischer U 10x40	4
8	77355	Заглушка для траверсы FEC 41 B	1

*Подбор типоразмеров деталей осуществляется по технической документации fischer.
Несущая способность элементов узла проверяется по технической документации fischer.
Необходимо учитывать требования действующих СНиПов.

fischer innovative solutions

ООО "Фишер Крепежные Системы Рус"
125195 Россия, Москва, Ленинградское ш., 47 стр. 2. Тел./факс +7-495-223-61-62
E-mail: info@fischerfixing.ru www.fischerfixing.ru

Узел 2.27

Подпись	Дата:	Лист	Листов	Стадия:

Крепление трубопровода к металлоконструкциям

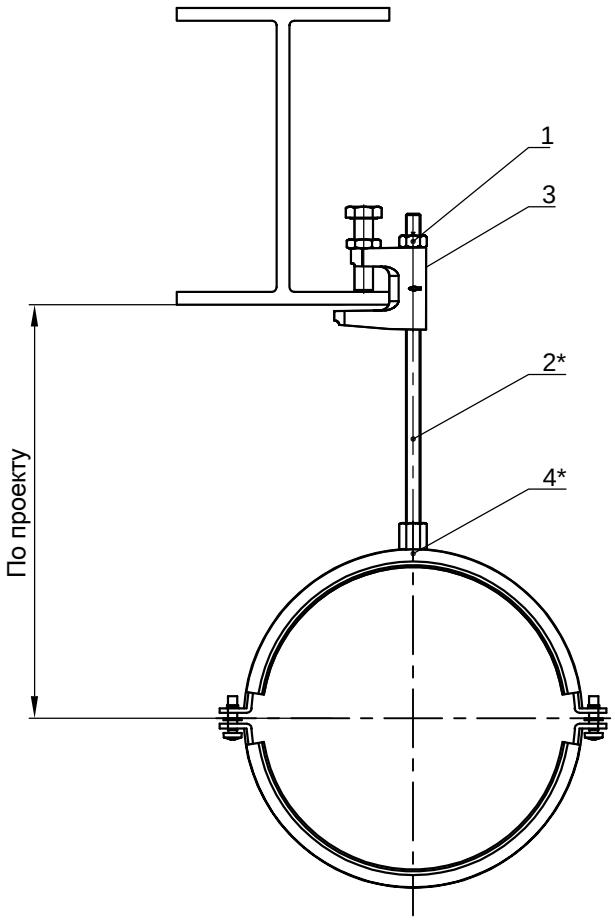

Поз.	Артикул	Наименование	Кол-во, шт
1	79734	Гайка шестигранная fischer MU M8	1
2*		Шпилька fischer G 8	1
3	79687	Струбцина fischer TKL M8	1
4*		Хомут для трубопроводов fischer FRS Plus	1

*Подбор типоразмеров деталей осуществляется по технической документации fischer.
Несущая способность элементов узла проверяется по технической документации fischer.
Необходимо учитывать требования действующих СНиПов.

fischer innovative solutions
ООО "Фишер Крепежные Системы Рус"
125195 Россия, Москва, Ленинградское ш., 47 стр. 2. Тел./факс +7-495-223-61-62
E-mail: info@fischerfixing.ru www.fischerfixing.ru

Узел 2.28

Подпись	Дата:	Лист	Листов	Стадия:

Крепление трубопровода к металлоконструкциям

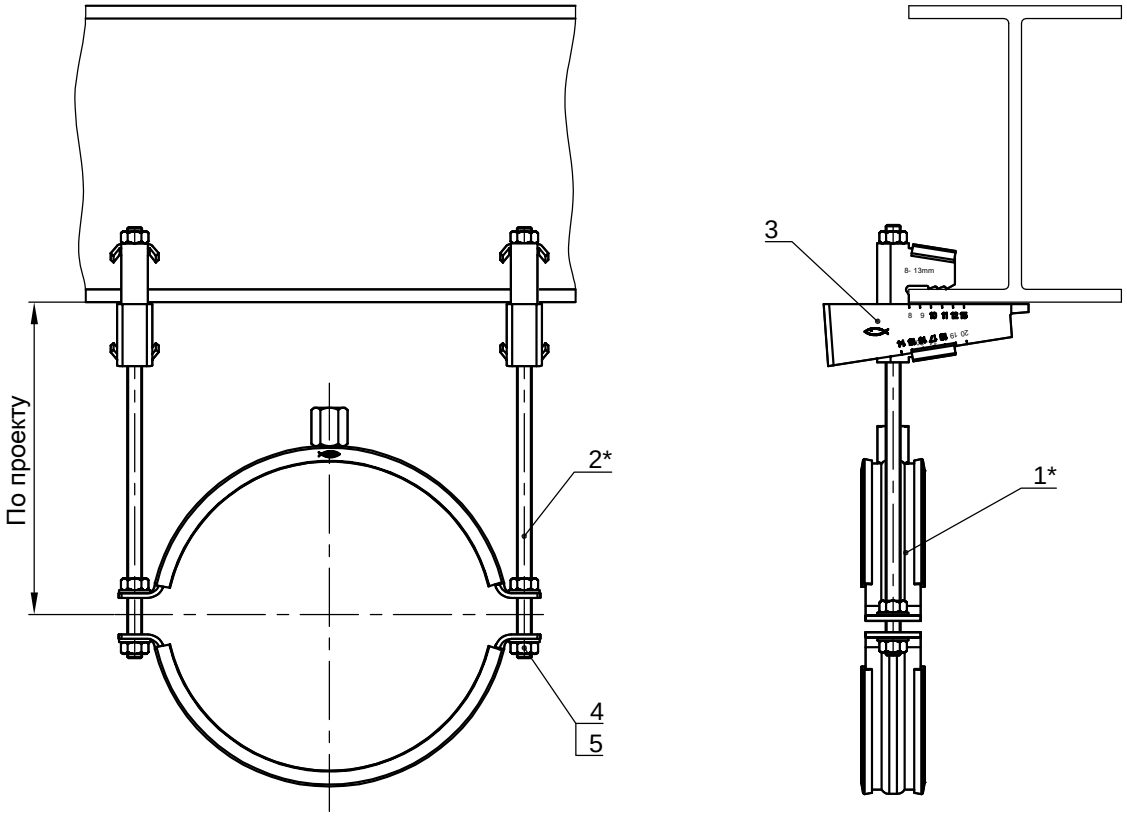

Поз.	Артикул	Наименование	Кол-во, шт
1*		Хомут для трубопроводов fischer FRSM	1
2*		Шпилька fischer G 8	2
3	531134	Струбцина fischer TKLS ∅ 9	2
4	79734	Гайка шестигранная fischer MU M8	6
5	91477	Шайба fischer U 8x17	4

*Подбор типоразмеров деталей осуществляется по технической документации fischer.
Несущая способность элементов узла проверяется по технической документации fischer.
Необходимо учитывать требования действующих СНиПов.

fischer innovative solutions
ООО "Фишер Крепежные Системы Рус"
125195 Россия, Москва, Ленинградское ш., 47 стр. 2. Тел./факс +7-495-223-61-62
E-mail: info@fischerfixing.ru www.fischerfixing.ru

Узел 2.29

Подпись	Дата:	Лист	Листов	Стадия:

Крепление трубопровода к металлоконструкциям

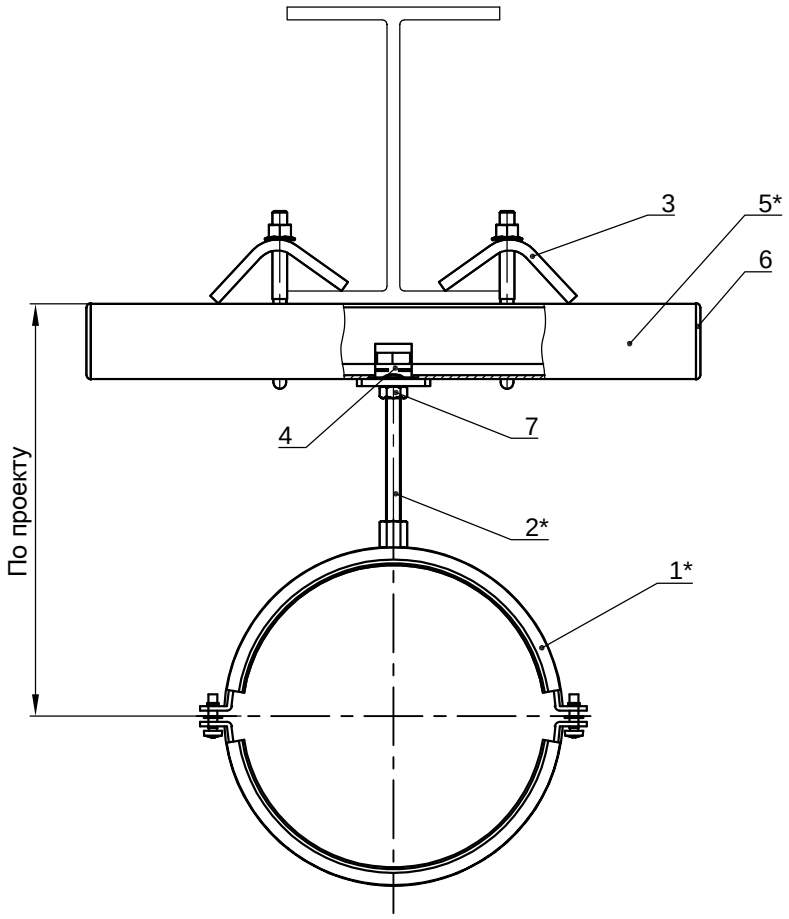

Поз.	Артикул	Наименование	Кол-во, шт
1*		Хомут для трубопроводов fischer FRS Plus	1
2*		Шпилька fischer G 8	1
3	504363	Прижимная скоба fischer TKR 21-42	2
4	504345	Гайка FCN Clix M 8	1
5*		Траверса монтажная fischer FUS 41/2.0	1
6	77355	Заглушка для траверсы FEC 41 B	2
7	79734	Гайка шестигранная fischer MU M8	1

*Подбор типоразмеров деталей осуществляется по технической документации fischer.
Несущая способность элементов узла проверяется по технической документации fischer.
Необходимо учитывать требования действующих СНиПов.

fischer innovative solutions
ООО "Фишер Крепежные Системы Рус"
125195 Россия, Москва, Ленинградское ш., 47 стр. 2. Тел./факс +7-495-223-61-62
E-mail: info@fischerfixing.ru www.fischerfixing.ru

Узел 2.30

Подпись	Дата:	Лист	Листов	Стадия:

Крепление трубопровода к металлоконструкциям

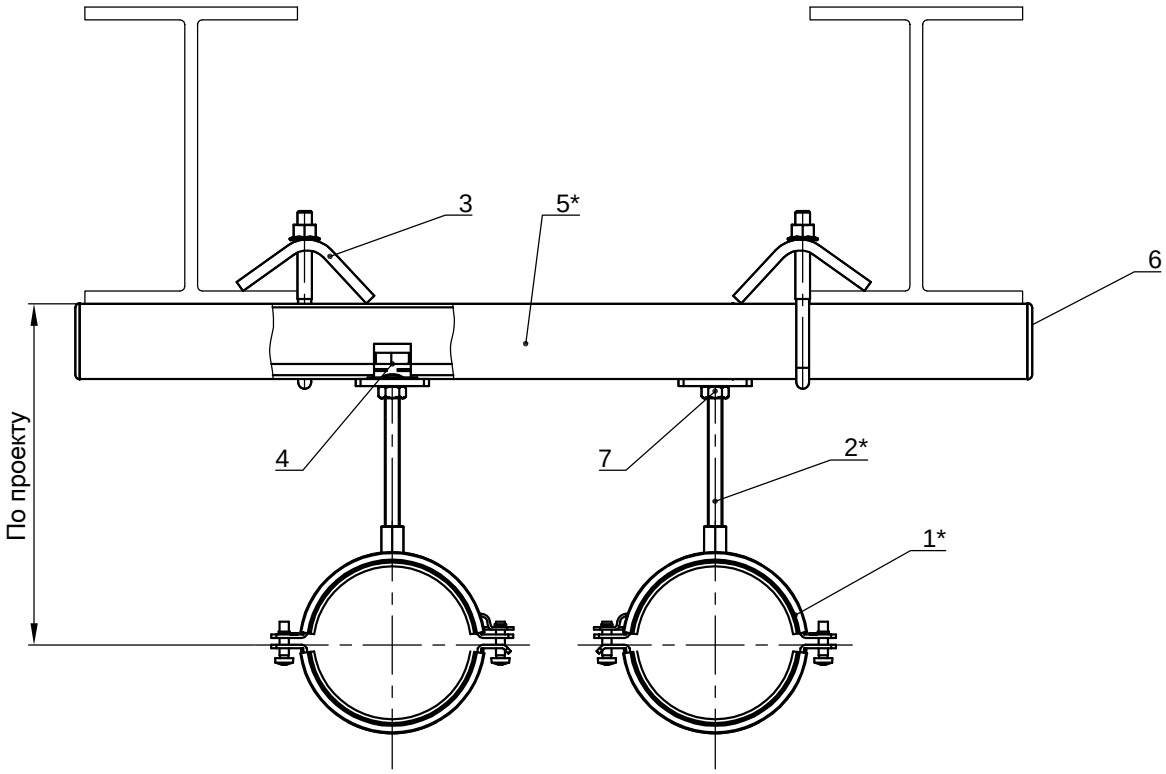

Поз.	Артикул	Наименование	Кол-во, шт
1*		Хомут для трубопроводов fischer FRS Plus	2
2*		Шпилька fischer G 8	2
3	504363	Прижимная скоба fischer TKR 21-42	2
4	504345	Гайка FCN Clix M 8	2
5*		Траверса монтажная fischer FUS 41/2.0	1
6	77355	Заглушка для траверсы FEC 41 B	2
7	79734	Гайка шестигранная fischer MU M8	2

*Подбор типоразмеров деталей осуществляется по технической документации fischer.
Несущая способность элементов узла проверяется по технической документации fischer.
Необходимо учитывать требования действующих СНиПов.

fischer innovative solutions
ООО "Фишер Крепежные Системы Рус"
125195 Россия, Москва, Ленинградское ш., 47 стр. 2. Тел./факс +7-495-223-61-62
E-mail: info@fischerfixing.ru www.fischerfixing.ru

Узел 2.31

Подпись	Дата:	Лист	Листов	Стадия:

Крепление трубопровода к металлоконструкциям

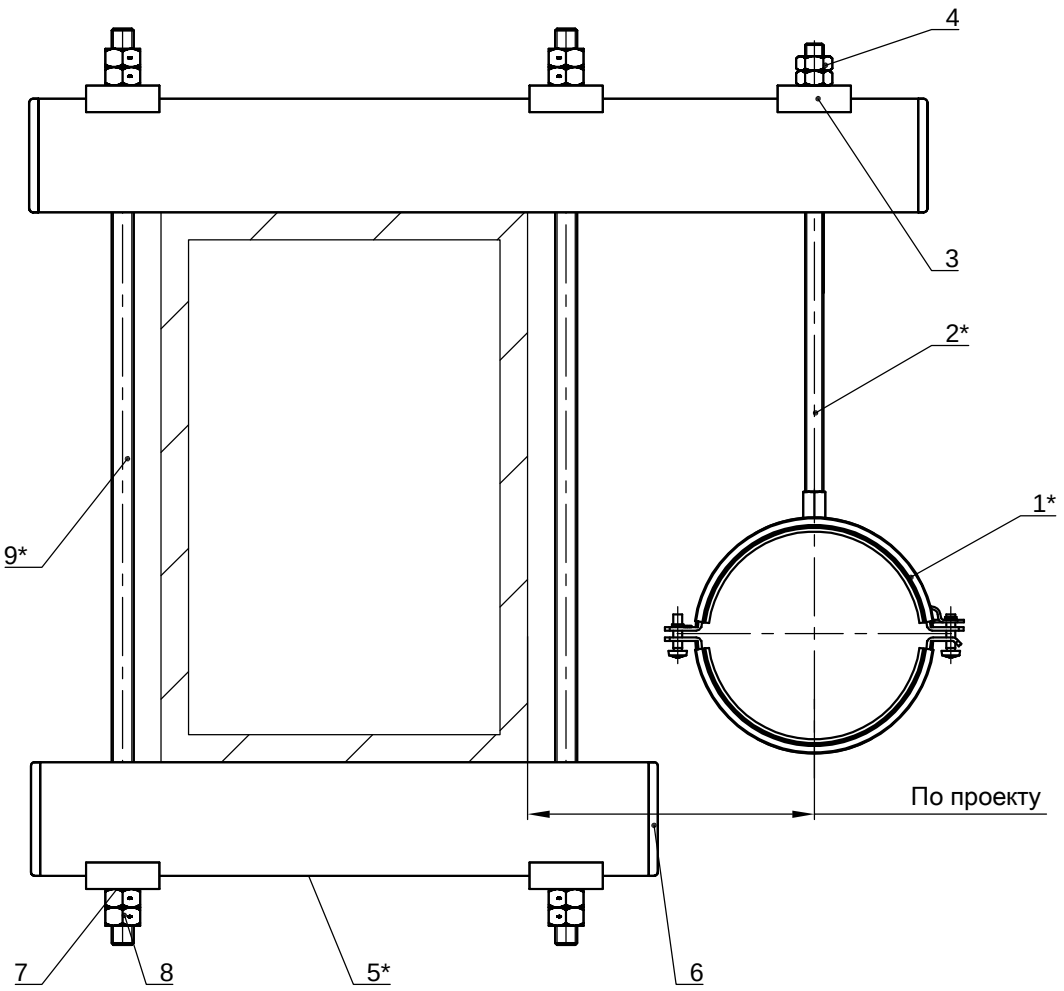

Поз.	Артикул	Наименование	Кол-во, шт
1*		Хомут для трубопроводов fischer FRS Plus	1
2*		Шпилька fischer G 10	1
3	504349	Шайба для шины fischer HK 41 10,5	1
4	79735	Гайка fischer MU M10	2
5*		Траверса монтажная fischer FUS 62/2.0	2
6	505551	Заглушка для траверсы fischer FEC 62 B	4
7	504354	Шайба для шины fischer HK 41 12,5	4
8	24650	Гайка fischer MU M12	8
9*		Шпилька fischer G 12	2

*Подбор типоразмеров деталей осуществляется по технической документации fischer.
Несущая способность элементов узла проверяется по технической документации fischer.
Необходимо учитывать требования действующих СНиПов.

fischer innovative solutions

ООО "Фишер Крепежные Системы Рус"
125195 Россия, Москва, Ленинградское ш., 47 стр. 2. Тел./факс +7-495-223-61-62
E-mail: info@fischerfixing.ru www.fischerfixing.ru

Узел 2.32

Подпись	Дата:	Лист	Листов	Стадия:

Подвижное крепление трубопровода к стене

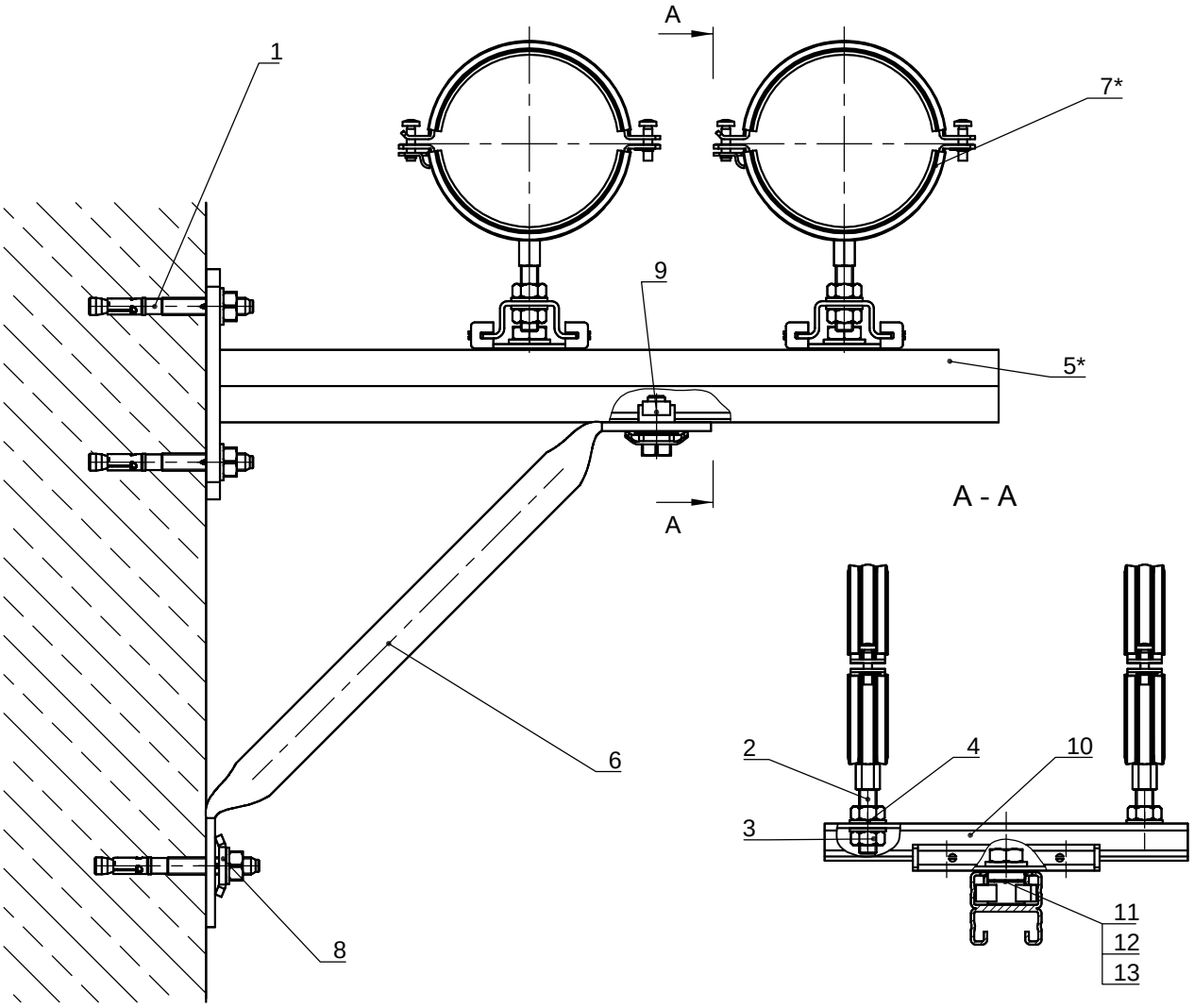

Поз.	Артикул	Наименование	Кол-во, шт
1	94981	Анкерный болт fischer FAZ II 10/10	3
2*		Шпилька fischer G10	4
3	79735	Гайка шестигранная fischer MU M10	8
4	91478	Шайба fischer U 10x21	8
5*		Консоль fischer FCA 21D	1
6	535269	Угловой элемент fischer PSAE 300	1
7*		Хомут для трубопровода FRS Plus	4
8	535271	Шайба fischer PU 10,5	1
9	533739	Элемент для сквозного монтажа fischer PFCN	1
10	507866	Скользящая опора fischer FSC 1	2
11	504331	Гайка fischer FCN Clix P 12	2
12	535538	Болт fischer SKS 12x25	2
13	557301	Шайба fischer U 12x25	2

*Подбор типоразмеров деталей осуществляется по технической документации fischer.
Несущая способность элементов узла проверяется по технической документации fischer.
Необходимо учитывать требования действующих СНиПов.

fischer innovative solutions

ООО "Фишер Крепежные Системы Рус"
125195 Россия, Москва, Ленинградское ш., 47 стр. 2. Тел./факс +7-495-223-61-62
E-mail: info@fischerfixing.ru www.fischerfixing.ru

Узел 2.33

Подпись	Дата:	Лист	Листов	Стадия:

Подвижное крепление трубопровода к стене

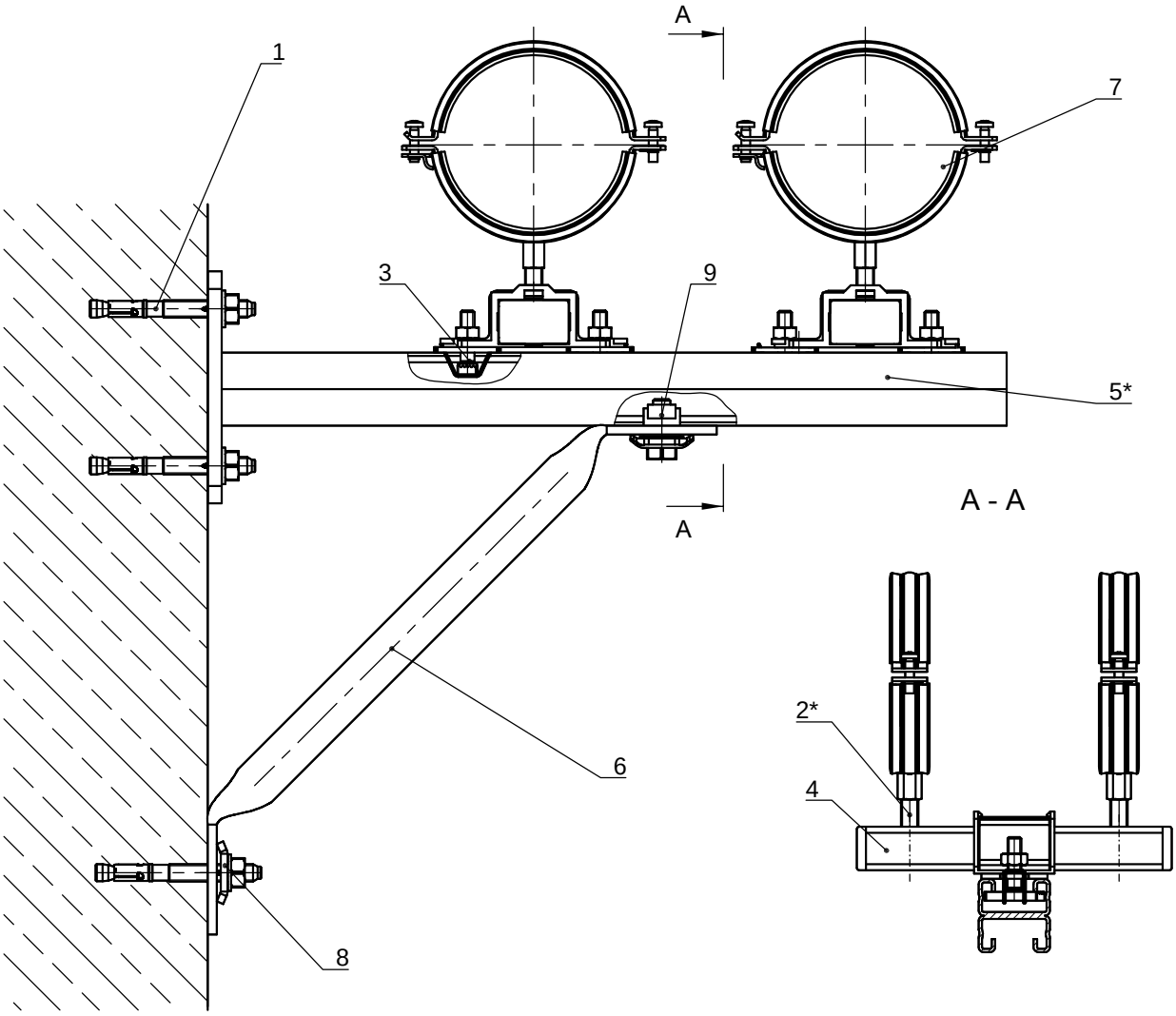

Поз.	Артикул	Наименование	Кол-во, шт
1	94981	Анкерный болт fischer FAZ II 10/10	3
2*		Шпилька fischer G8	4
3	20914	Болт fischer FHS Clix S 8x30 S	4
4	79685	Скользящая опора fischer SBS M8	2
5*		Консоль fischer FCA 21D	1
6	535269	Угловой элемент fischer PSAE 300	1
7		Хомут для трубопровода FRS Plus	4
8	535271	Шайба fischer PU 10,5	1
9	533739	Элемент для сквозного монтажа fischer PFCN	1

*Подбор типоразмеров деталей осуществляется по технической документации fischer.
Несущая способность элементов узла проверяется по технической документации fischer.
Необходимо учитывать требования действующих СНиПов.

fischer innovative solutions

ООО "Фишер Крепежные Системы Рус"
125195 Россия, Москва, Ленинградское ш., 47 стр. 2. Тел./факс +7-495-223-61-62
E-mail: info@fischerfixing.ru www.fischerfixing.ru

Узел 2.34

Подпись	Дата:	Лист	Листов	Стадия:

Подвижное крепление к перекрытию

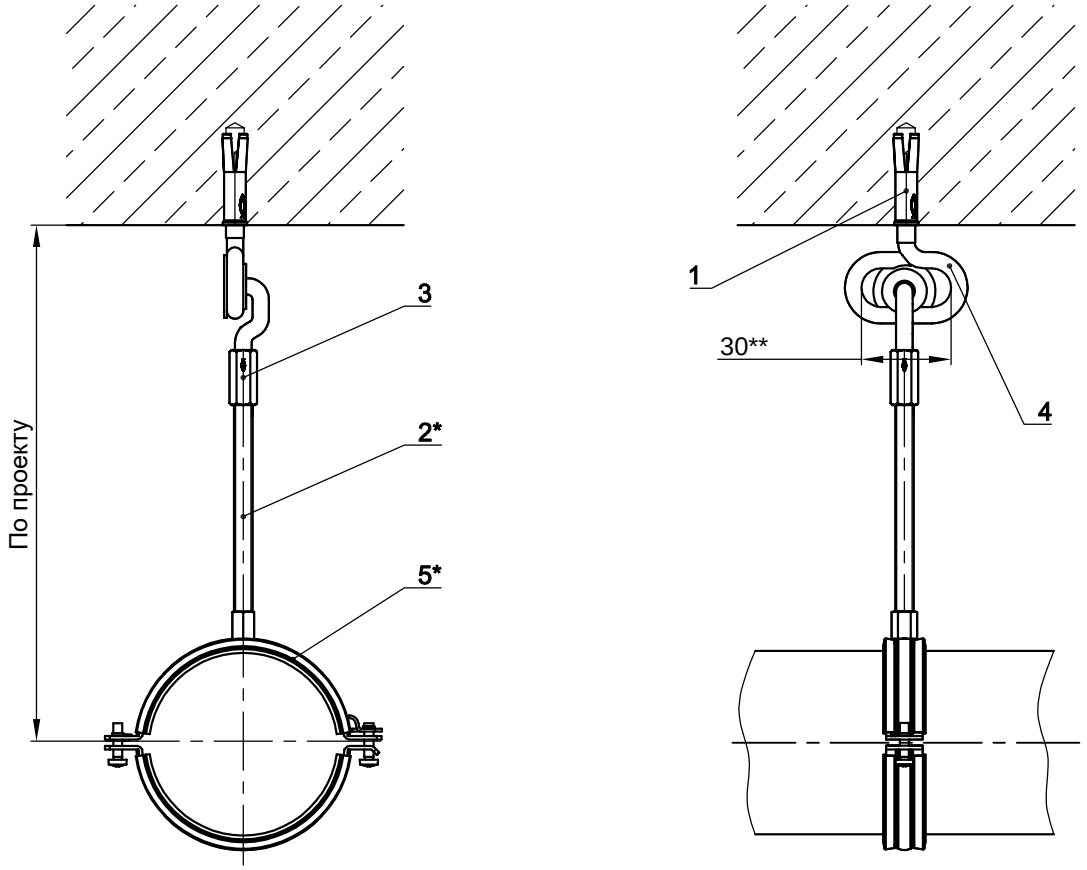

Поз.	Артикул	Наименование	Кол-во, шт
1	48339	Забивной анкер fischer EA II M10x40	1
2*		Шпилька fischer G10	1
3	79691	Муфта соединительная fischer VM M 10	1
4	79681	Подвижный подвес fischer SB 10	1
5*		Хомут для трубопровода FRS Plus	1

*Подбор типоразмеров деталей осуществляется по технической документации fischer.

** Размер для справки.

Несущая способность элементов узла проверяется по технической документации fischer.

Необходимо учитывать требования действующих СНиПов.

fischer innovative solutions

ООО "Фишер Крепежные Системы Рус"
125195 Россия, Москва, Ленинградское ш., 47 стр. 2. Тел./факс +7-495-223-61-62
E-mail: info@fischerfixing.ru www.fischerfixing.ru

Узел 2.35

Подпись	Дата:	Лист	Листов	Стадия:

Подвижное крепление к перекрытию

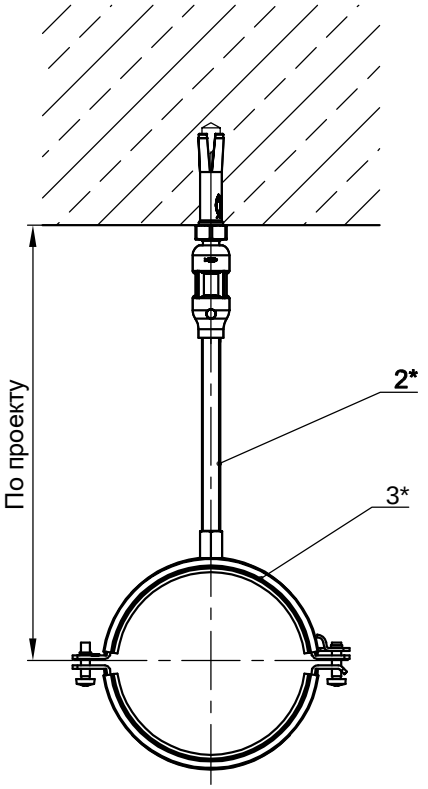

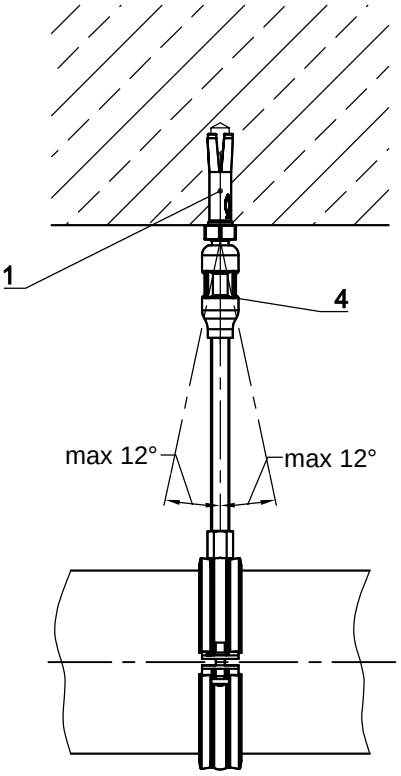

Поз.	Артикул	Наименование	Кол-во, шт
1	48339	Забивной анкер fischer EA II M10x40	1
2*		Шпилька fischer G10	1
3*		Хомут для трубопровода FRS Plus	1
4	79677	Маятниковый подвес PDH M10	1

*Подбор типоразмеров деталей осуществляется по технической документации fischer.
Несущая способность элементов узла проверяется по технической документации fischer.
Необходимо учитывать требования действующих СНиПов.

fischer innovative solutions
ООО "Фишер Крепежные Системы Рус"
125195 Россия, Москва, Ленинградское ш., 47 стр. 2. Тел./факс +7-495-223-61-62
E-mail: info@fischerfixing.ru www.fischerfixing.ru

Узел 2.36

Подпись	Дата:	Лист	Листов	Стадия:

Неподвижное крепление к перекрытию для труб диаметром от 1" до 4"

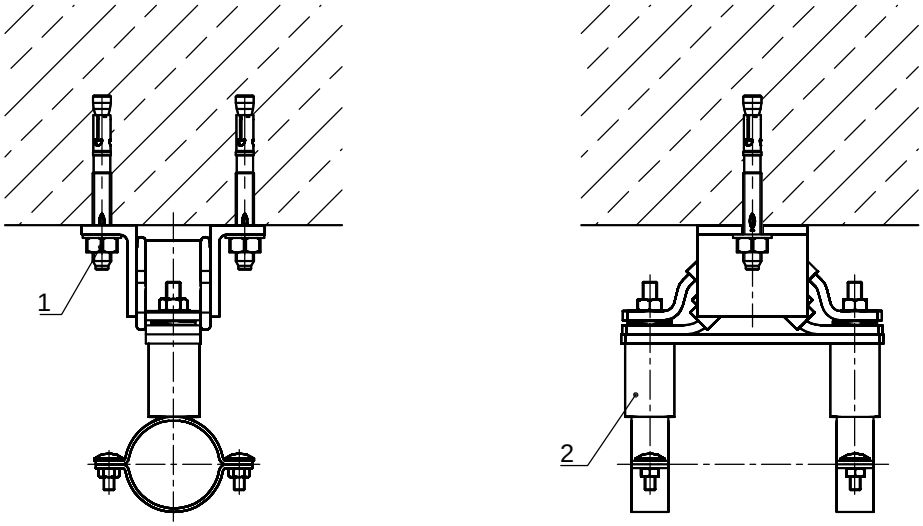

Поз.	Артикул	Наименование	Кол-во, шт
1	94981	Анкерный болт fischer FAZ II 10/10	2
2*		Звукоизолирующая неподвижная опора fischer FSFP	1

*Подбор типоразмеров деталей осуществляется по технической документации fischer.

Максимальная рекомендованная нагрузка на опору в осевом и продольном направлении - 4кН.

Несущая способность элементов узла проверяется по технической документации fischer.

Необходимо учитывать требования действующих СНиПов.

fischer innovative solutions

ООО "Фишер Крепежные Системы Рус"
125195 Россия, Москва, Ленинградское ш., 47 стр. 2. Тел./факс +7-495-223-61-62
E-mail: info@fischerfixing.ru www.fischerfixing.ru

Узел 2.37

Подпись	Дата:	Лист	Листов	Стадия:

Неподвижное крепление к перекрытию для труб диаметром от 1" до 4"

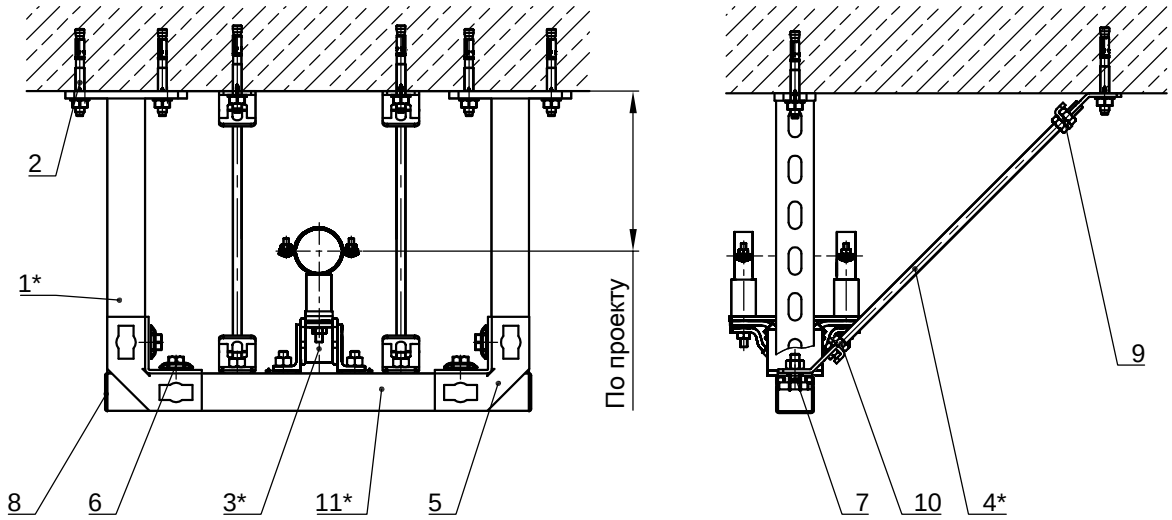

Поз.	Артикул	Наименование	Кол-во, шт
1*		Консоль fischer FCA	2
2	94981	Анкерный болт fischer FAZ II 10/10	6
3*		Звукоизолирующая неподвижная опора fischer FSFP	2
4*		Шпилька G 10	2
5	533733	Уголок fischer PUWS 2x2	2
6	533739	Элемент для сквозного монтажа fischer PFCN	4
7	20917	Болт FHS Clix S 10x30	4
8	77355	Заглушка для траверсы FEC 41 B	2
9	71269	Уголок для резьбовой шпильки fischer FSB 45	4
10	79735	Гайка fischer MU M10	8
11*		Монтажная шина fischer FUS 41/2.0	1

*Подбор типоразмеров деталей осуществляется по технической документации fischer.
Несущая способность элементов узла проверяется по технической документации fischer.
Необходимо учитывать требования действующих СНиПов.

fischer innovative solutions
ООО "Фишер Крепежные Системы Рус"
125195 Россия, Москва, Ленинградское ш., 47 стр. 2. Тел./факс +7-495-223-61-62
E-mail: info@fischerfixing.ru www.fischerfixing.ru

Узел 2.38

Подпись	Дата:	Лист	Листов	Стадия:

Неподвижное крепление к перекрытию для труб диаметром от 2" до 10"

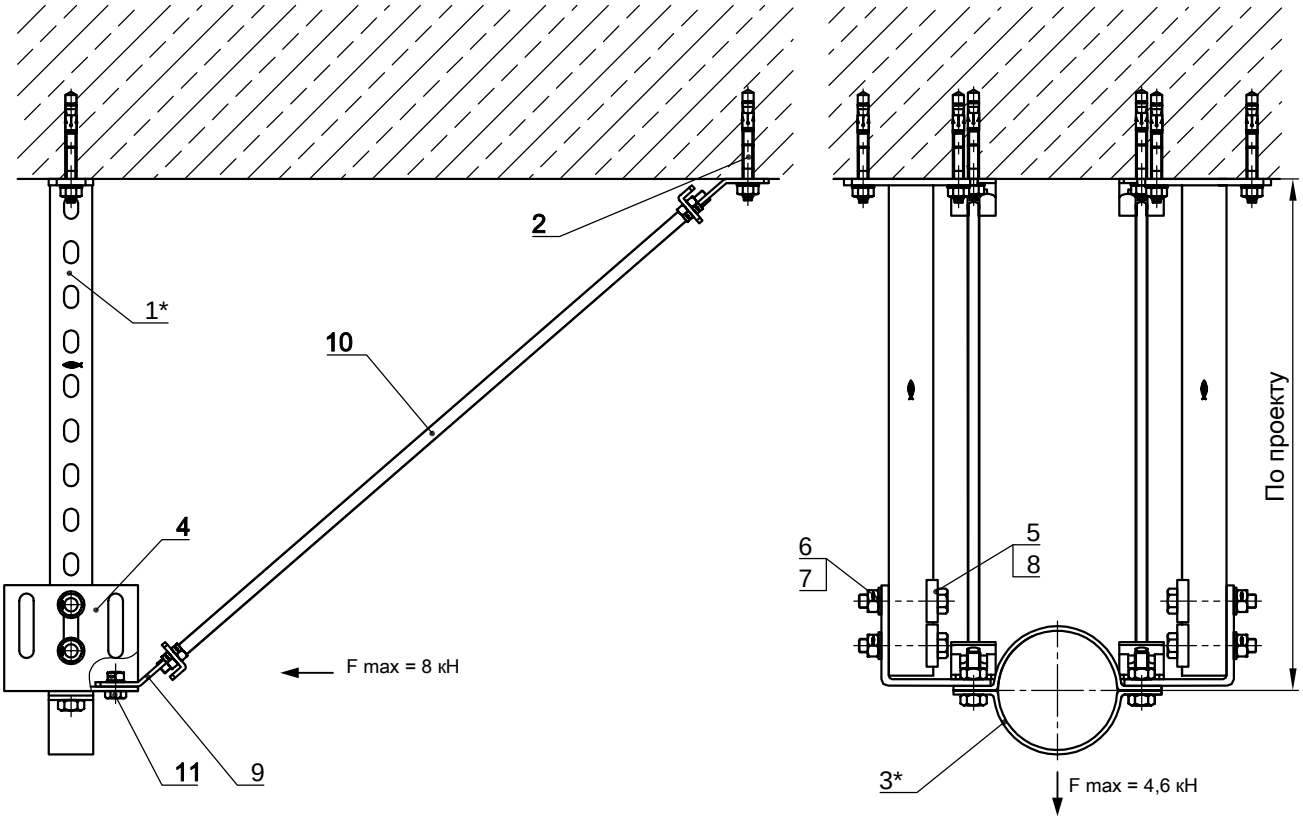

Поз.	Артикул	Наименование	Кол-во, шт
1*		Консоль fischer FCA	2
2	94981	Анкерный болт fischer FAZ II 10/10	6
3*		Хомут для неподвижной опоры fischer FFPS	1
4	48666	Корпус неподвижной опоры fischer FFPK	1
5	505552	Болт fischer SKS 10x85	4
6	79726	Шайба fischer U 10x28	4
7	79735	Гайка fischer MU M10	4
8	79651	Шайба для шины fischer HK 41 10,5	4
9	71269	Уголок для резьбовой шпильки fischer FSB 45	4
10*		Шпилька fischer G10	2
11	79416	Болт fischer SKS 10x20	2

*Подбор типоразмеров деталей осуществляется по технической документации fischer.
Несущая способность элементов узла проверяется по технической документации fischer.
Необходимо учитывать требования действующих СНиПов.

fischer innovative solutions

ООО "Фишер Крепежные Системы Рус"
125195 Россия, Москва, Ленинградское ш., 47 стр. 2. Тел./факс +7-495-223-61-62
E-mail: info@fischerfixing.ru www.fischerfixing.ru

Узел 2.39

Подпись	Дата:	Лист	Листов	Стадия:

Неподвижное крепление к перекрытию для труб диаметром от 2" до 10"

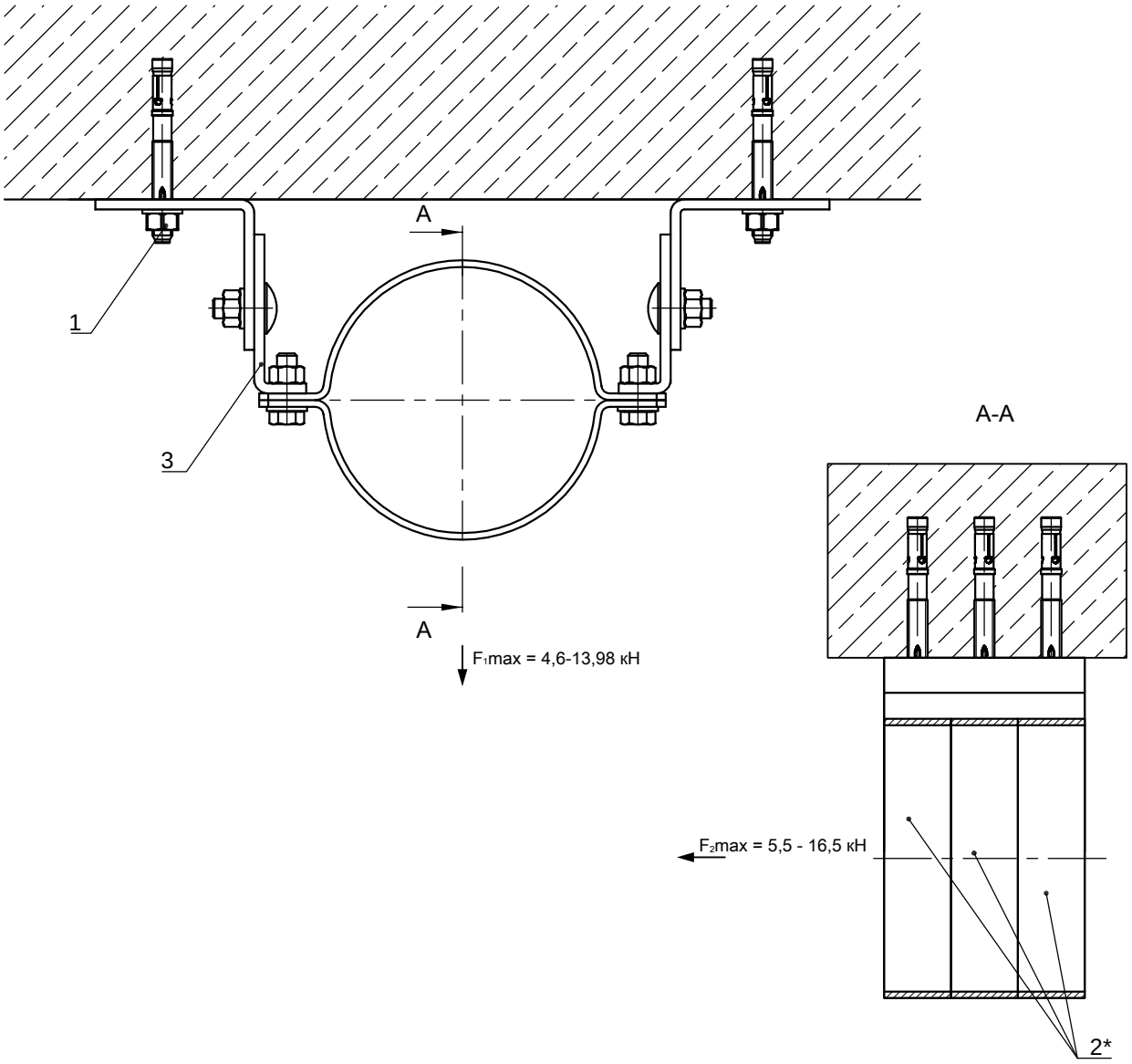

Поз.	Артикул	Наименование	Кол-во, шт
1	94981	Анкерный болт fischer FAZ II 10/10	6
2*		Хомут для неподвижной опоры fischer FFPS	1...3
3	48666	Корпус неподвижной опоры fischer FFPK	1

*Подбор типоразмеров деталей осуществляется по технической документации fischer.

** Максимальная нагрузка на центральное растяжение F_1 зависит от количества хомутов (1 хомут - 4,66 кН, 2 хомута - 9,32 кН, 3 хомута - 13,98 кН). Максимальная нагрузка в осевом направлении F_2 также зависит от количества хомутов (1 хомут - 5,5 кН, 2 хомута 11 кН, 3 хомута 16,5 кН). Несущая способность элементов узла проверяется по технической документации fischer. Необходимо учитывать требования действующих СНиПов.

fischer innovative solutions

ООО "Фишер Крепежные Системы Рус"
125195 Россия, Москва, Ленинградское ш., 47 стр. 2. Тел./факс +7-495-223-61-62
E-mail: info@fischerfixing.ru www.fischerfixing.ru

Узел 2.40

Подпись	Дата:	Лист	Листов	Стадия:

Монтаж коммуникаций в ж/б лотках

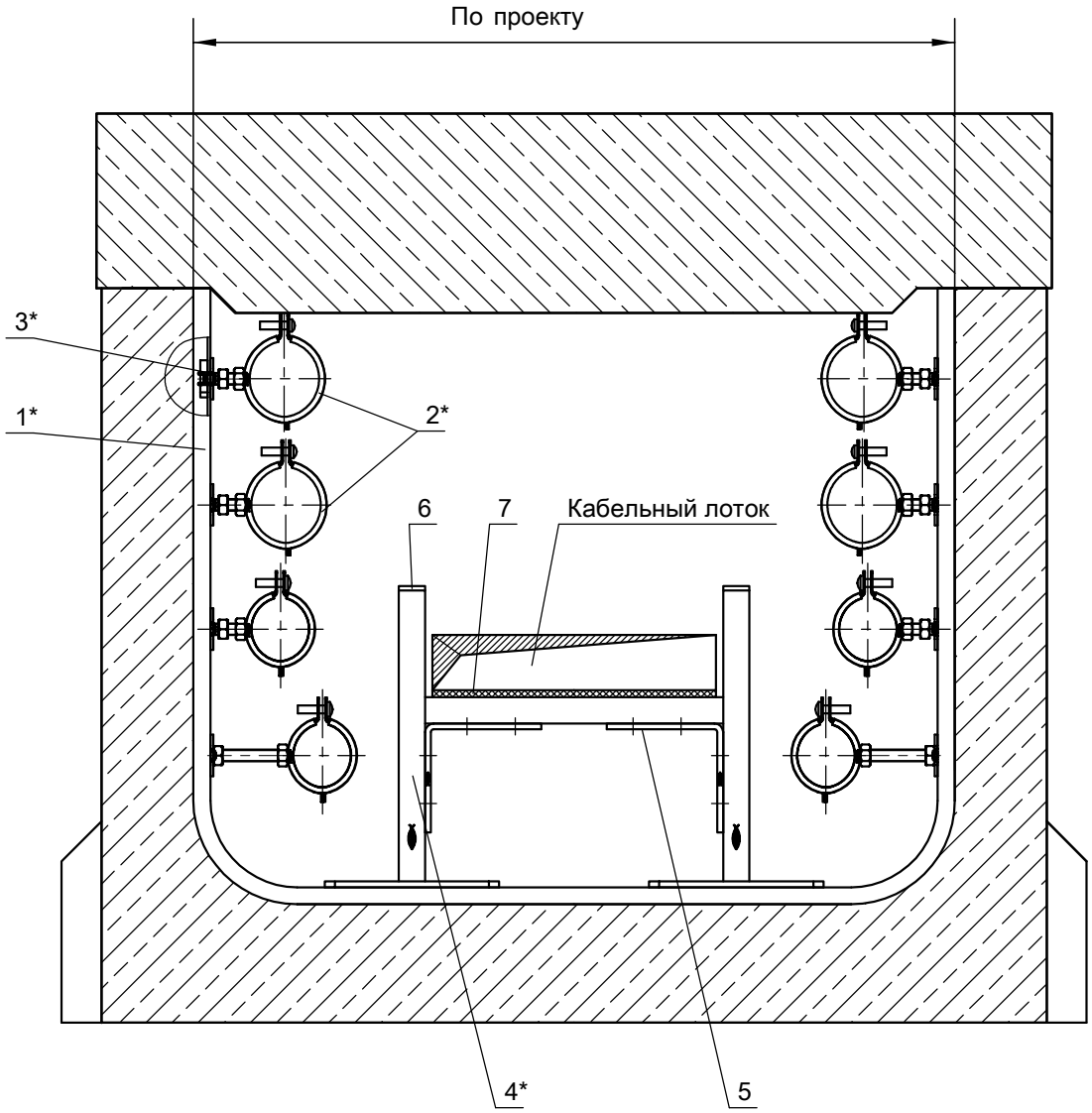

Поз.	Артикул	Наименование	Кол-во, шт
1*		Траверса монтажная fischer FLS	1
2*		Хомут для труб FGRS Plus	8
3*		Болт fischer FHS Clix	20
4*		Консоль fischer ALK 17	2
5	538668	Уголок fischer MW 90°	2
6	538746	Заглушка для траверс fischer AK 17	2
7	550806	Резиновая прокладка шумоизоляционная fischer EMS 31	1

*Подбор типоразмеров деталей осуществляется по технической документации fischer.
Несущая способность элементов узла проверяется по технической документации fischer.
Необходимо учитывать требования действующих СНиПов.

fischer innovative solutions
ООО "Фишер Крепежные Системы Рус"
125195 Россия, Москва, Ленинградское ш., 47 стр. 2. Тел./факс +7-495-223-61-62
E-mail: info@fischerfixing.ru www.fischerfixing.ru

Узел 3.1

Подпись	Дата:	Лист	Листов	Стадия:

Монтаж коммуникаций в ж/б лотках

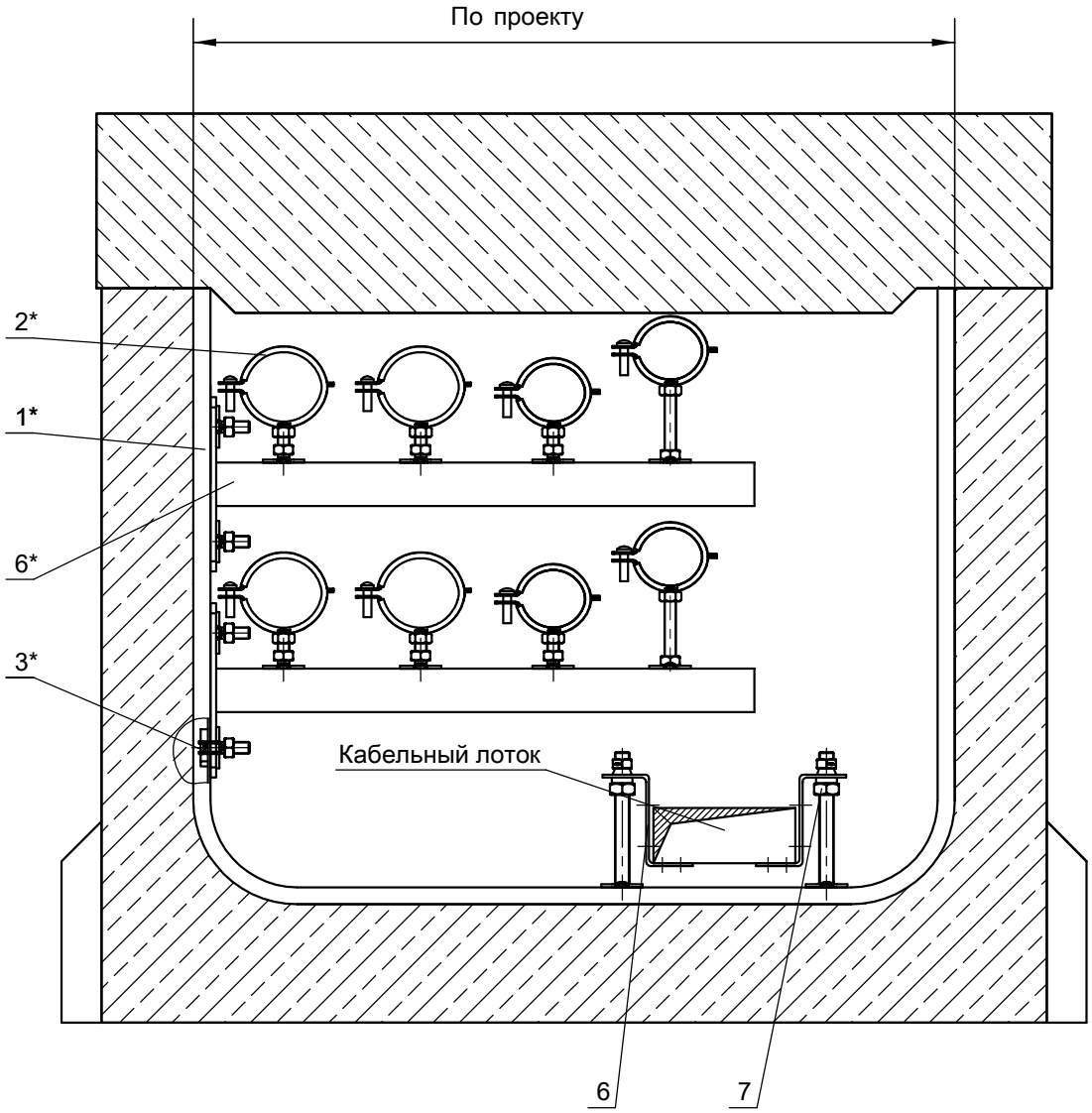

Поз.	Артикул	Наименование	Кол-во, шт
1*		Траверса монтажная fischer FLS	1
2*		Хомут для труб FGRS Plus	8
3*		Болт fischer FHS Clix	16
4*		Консоль fischer ALK 30	2
5	24672	Держатель воздуховодов fischer ZKHN	2
6	79736	Гайка шестигранная fischer MU M10	2

*Подбор типоразмеров деталей осуществляется по технической документации fischer.
Несущая способность элементов узла проверяется по технической документации fischer.
Необходимо учитывать требования действующих СНиПов.

fischer innovative solutions
ООО "Фишер Крепежные Системы Рус"
125195 Россия, Москва, Ленинградское ш., 47 стр. 2. Тел./факс +7-495-223-61-62
E-mail: info@fischerfixing.ru www.fischerfixing.ru

Узел 3.2

Подпись	Дата:	Лист	Листов	Стадия: